A170C



DECT kulaklık

Kısa Kullanıcı Kılavuzu

İngilizce | Almanca | İtalyanca | Fransızca | İspanyolca | Yunanca | Lehçe | Rusça

V: 11/15/2026 - 3

Başlangıç kılavuzu

(A) Ambalajın çıkarılması ve teslimat içeriğinin incelenmesi

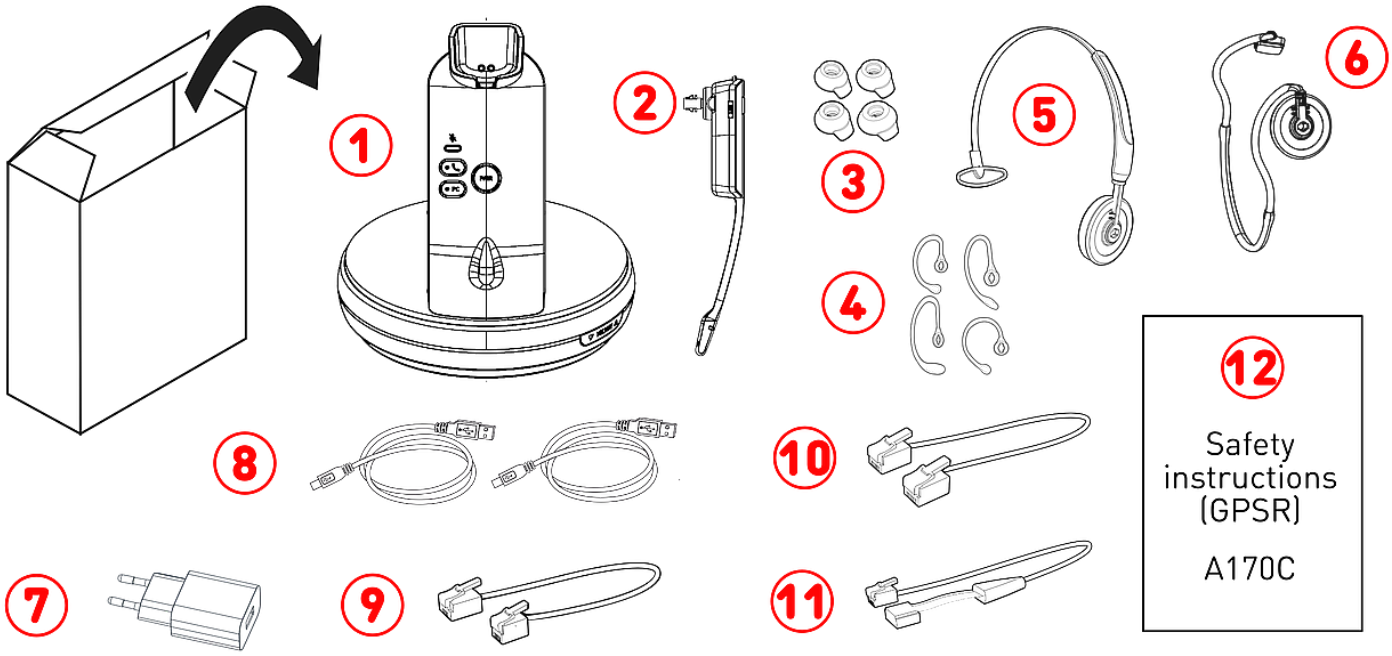

1. Baz istasyonu (DECT) | Şarj yuvası
2. Kulaklık
3. Kulak içi kulaklıklar (4 ×)
4. Kulak kancaları (4 ×)
5. Kafa bandı
6. Boyun bandı
7. Güç adaptörü
8. 2 × 1,8 m USB-A'ye USB-C kablosu
9. Telefon kulaklık adaptörü: RJ45-8P4C'ye RJ9-4P4C kablosu
10. EHS adaptörü#1: RJ12-6P6C'ye RJ12-6P6C kablosu
11. EHS adaptörü#2: RJ12-6P6C'ye 4-pin kablosu
12. **Emniyet talimatları (GPSR)**

(B) Arayüzler ve bağlantılar

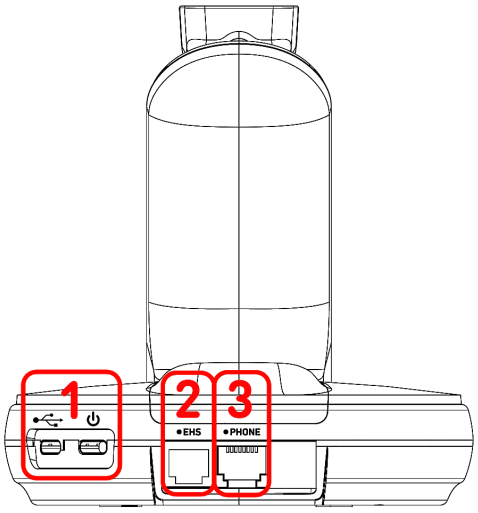

1. 2 × USB-C soket
   - #1: USB besleme → bakınız **D-1**
   - #2: PC bağlantısı → bakınız **E-1**
2. RJ12-6P6C soket (*EHS*) → EHS adaptörü
   - #1: EHS#1 bağlantısı → bakınız **E-2**
   - #2: EHS#2 bağlantısı → bakınız **E-3**
3. RJ45-8P4C soket (*PHONE*) → Telefon kulaklık adaptörü
   - RJ45-8P4C'ye RJ9-4P4C kablosu → bakınız **E-2/3**

© 2026 Snom Technology GmbH

(C) A170C bileşenlerini tanıma → Baz istasyonu (DECT) / Kulaklık

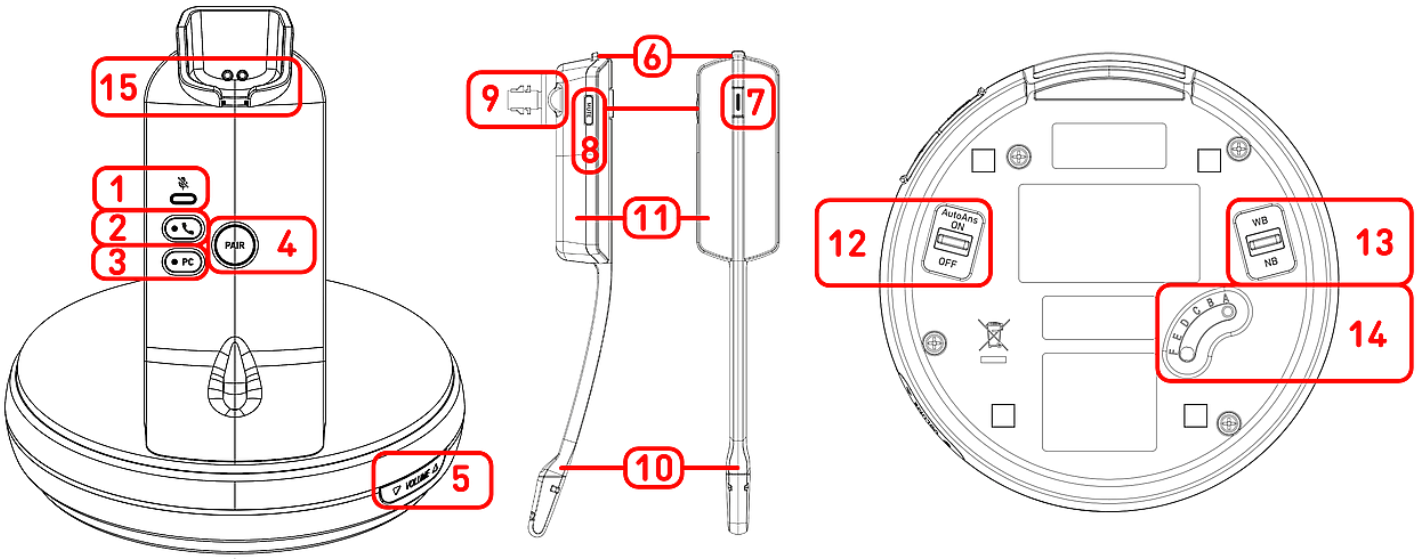

1. Sessiz durum göstergesi: 1 kırmızı LED
2. Işlev tuşu: Telefon (yeşil LED'li)
3. Işlev tuşu (*PC*): PC (yeşil LED'li)
4. Işlev tuşu (*PAIR*): DECT Eşleştirme
5. Işlev tuşu (*MICROPHONE*): Mikrofon sesi + / - (basma butonlu)
6. Işlev tuşu (*VOL + / VOL -*): Ses + / - minyatür kumanda çubuğu
7. Işlev tuşu: Ahize kapalı / Ahize açık (çok renkli LED'li)
8. Işlev tuşu (*MUTE*): **Mikrofonu sessize alma veya sesini açma** → bakınız **C-1**
9. Kulaklık hoparlörü
10. Mikrofon
11. Pil bölmesi → Pil, önceden yüklenmiş, Çıkarılmaz
12. Otomatik cevaplama düğmesi (*AutoAns*)
    - *ON*: Kulaklığı şarj standından kaldırarak telefonu yanıtlayın
13. Bant genişliği düğmesi
    - *NB*: Dar bant araması
    - *WB*: Geniş bant aramaları
14. Ses kalitesi düğmesi
    - *A*: Snom masa telefonu (D1xx, D3xx, D7xx, D8xx)
    - *B, C, D, E, F*: Diğer markalar için, ses netleşene kadar farklı ayarları deneyiniz.
15. Şarj yuvası: Manyetik şarj tutucusu

© 2026 Snom Technology GmbH

A170C kullanıma hazırlanması

(D) Bağlanması / Pil Şarj Etme

1. USB-A konnektörünü güç adaptörüne, USB-C konnektörünü ise baz istasyonundaki soketine takın.
2. USB güç adaptörünü bir duvar prizine takın ve kulaklığı baz istasyonunun şarj yuvasına yerleştirin.

Kulaklıktaki LED yanar (kırmızı: %0 ile %50 arası, turuncu: %50 ile <%100 arası, yeşil: %100) ve kulaklığın şarj olduğunu gösterir.

(E) A170C'ın bir Snom telefona bağlanması

A170C'yi bir Snom telefona veya bilgisayara bağlayın. Aşağıdaki şekilde gösterildiği gibi ürünle birlikte verilen kabloları kullanın.

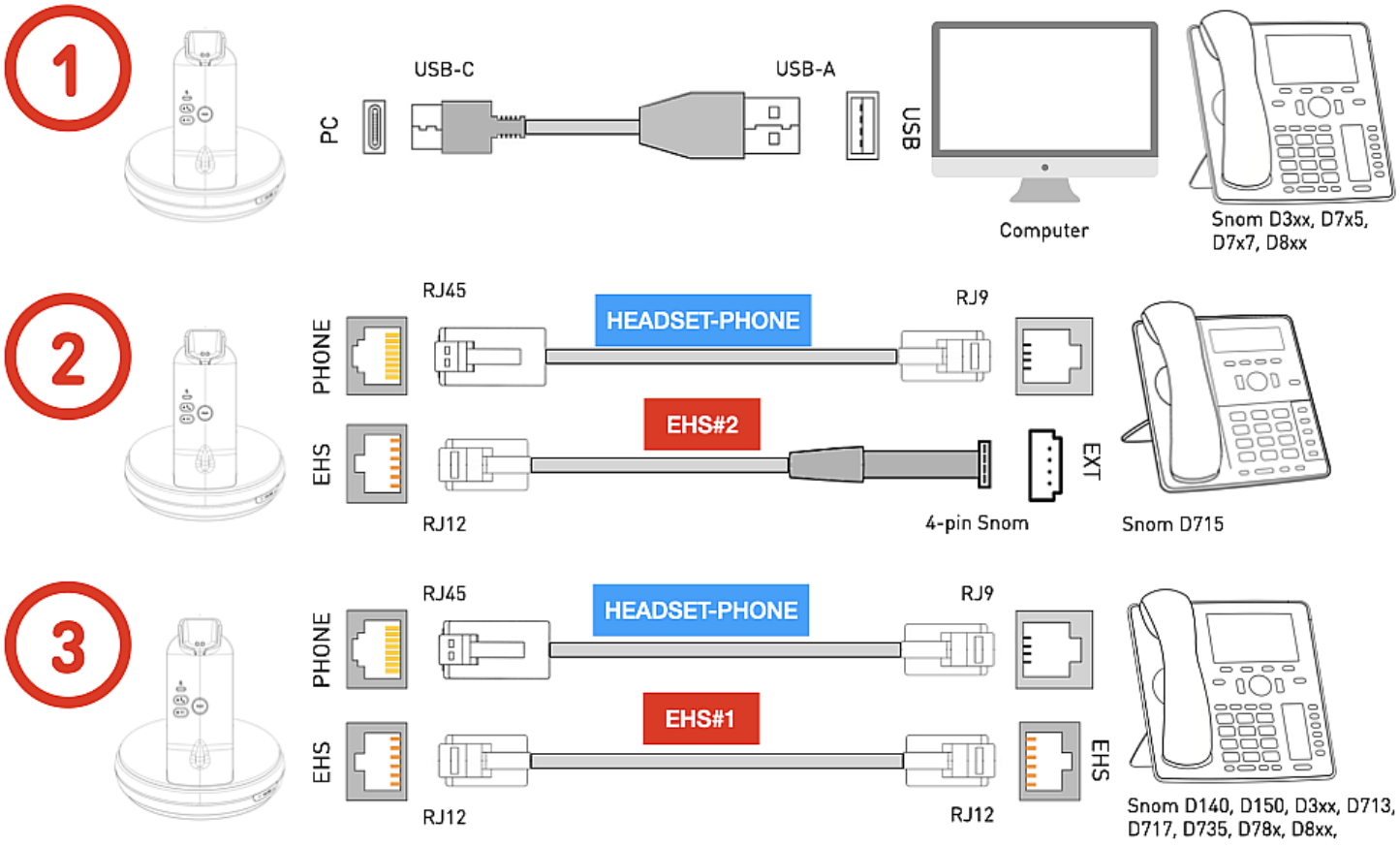

1. A170C cihazını, bilgisayarınızdaki bir telefoni yazılım çözümü için kulaklık olarak veya doğrudan Snom masa telefonu üzerindeki boş bir USB portu aracılığıyla bağlamak istiyorsanız bu seçeneği kullanın. → **Snom D3xx, D717, D735, D785, D8xx**
2. Bu seçenek, A170C'nin mevcut ve üretimden kaldırılmış D7xx masa telefonlarına tam işlevsellikle bağlanmasına olanak tanır. → **Snom D715** → tescilli 4 pimli soket
3. Snom masa telefonunuzda USB bağlantı noktası yoksa veya boş bir USB bağlantı noktası yoksa, bu seçeneği kullanın. → **Snom D140, D150, D3xx, D713, D717, D735, D785, D8xx** → RJ12 soket

© 2026 Snom Technology GmbH

A170C devreye alma

bölümü ile devam edin.

Pil tamamen şarj edildiğinde ve tüm kablolar bağlandığında, A170C kullanıma hazırdır. A170C cihazını bir Snom masa telefonu ile kullanıyorsanız, ilgili cihazda kulaklık modunu etkinleştirin.

Snom 1xx, 3xx, 7xx: bu tuşa basın



Kulaklık

D8xx: bu tuşa basın



Kulaklık

A170C kullanılması

(F) Üç takma seçeneğinden birini seçin

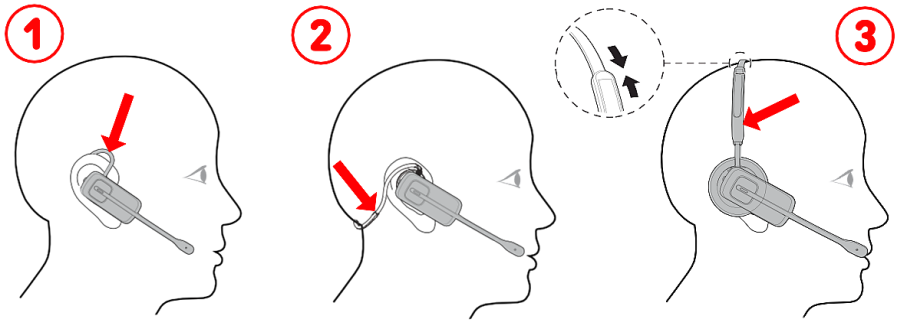

Üç takma seçeneği:

1. kulak üstü → bakınız **A-4**
2. boyun bandı → bakınız **A-6**
3. baş üstü → bakınız **A-5**

(G) Arama, sessize alma ve ses seviyesi kontrol işlevleri

- **Ses bağlantısı değiştiriliyor:**
  - Snom telefonu **A-9** + **A-10/11** kablolarını kullanarak bağladıysanız, **C-2** düğmesine basın. Mod etkinleştirildiğinde ve etkin kaldığı süre boyunca yanan bir yeşil LED bulunur
  - Snom telefonunuzu veya bilgisayarınızı USB kablosu ile bağladıysanız, **C-3** düğmesine basın. Mod etkinleştirildiğinde ve etkin kaldığı süre boyunca yanan bir yeşil LED bulunur
- **Arama yapma** Bu tuşa basın 1 × **C-7** ve Telefonda aranacak numarayı girin ve onaylayın.
- **Aramaları kabul etme** Gelen arama çaldığında, şu tuşa basın 1 × **C-7**.
- **Aramaları sonlandırma** Bu tuşa basın 1 × **C-7**.
- **Mikrofonu sessize alma veya sesini açma** Bu tuşa basın 1 × **C-8**. Mikrofon sessizde kaldığı ve kapalı olduğu süre younca yanan bir kırmızı LED bulunur.
- **Çağrı sırasında ses seviyesini ayarlama** Bu tuşa basın **C-6** +/-.
- **Mikrofon ses seviyesinin ayarlanması** Bu tuşa basın **C-5** +/-.

© 2026 Snom Technology GmbH

Sorun giderme

Snom Destek ile temasa geçin

Web sitemizde yer alan ayrıntılı talimatları okumak ve takip etmek için bu metne tıklayın (veya QR kodunu tarayın).

Yardım kaydı oluşturma

Web sitemizde yer alan ayrıntılı talimatları okumak ve takip etmek için bu metne tıklayın (veya QR kodunu tarayın).

Daha fazla bilgi

İlgili çevrimiçi kaynağa erişmek için metne tıklayın veya ilgili QR kodunu tarayın:

A170C web sayfası

Snom Service Hub A170C

Emniyet talimatları A170C

Veri Sayfası A170C

Sorumluluk Reddi

Snom, Snom isimli ürünler ve Snom logoları Snom Teknoloji GmbH'nin sahip olduğu markalardır. Ürünlerin sahip olduğu tüm özellikler, herhangi bir bildirim yapılmaksızın değiştirilebilir. Snom Teknoloji GmbH, herhangi bir zamanda bu belge üzerinde revizyon ve değişiklik yapma hakkına sahiptir ve yapılacak revizyon ya da değişiklikleri önceden ya da işlem yapıldıktan sonra herhangi bir şekilde bildirmeyebilir. Bu belgede yer alan bilgilerin sunum ve derleme aşamalarında gerekli özen gösterilmesine rağmen, aynı zamanda belgenin dayandığı verilerde değişiklikler olabilir. Snom bu nedenle, tüm garanti ve yayınlanmış bilgilerin doğruluk, tamamlanmışlık ve güncelliklerinden kaynaklı tüm sorumlulukları reddeder. Ancak Snom'un bir bölümünün niyeti/ağır ihmali ya da yasal hükümlerin bağlayıcılığı söz konusuysa bu durum geçerli değildir.

© 2026 Snom Technology GmbH