Connecting your business

A170C



DECT-гарнитура

Краткое руководство пользователя

Английский | Немецкий | Итальянский | Французский | Испанский | Греческий | Польский | Русский

V: 11/15/2026 - 3

Подготовка к эксплуатации

(A) Распаковка и проверка комплектации

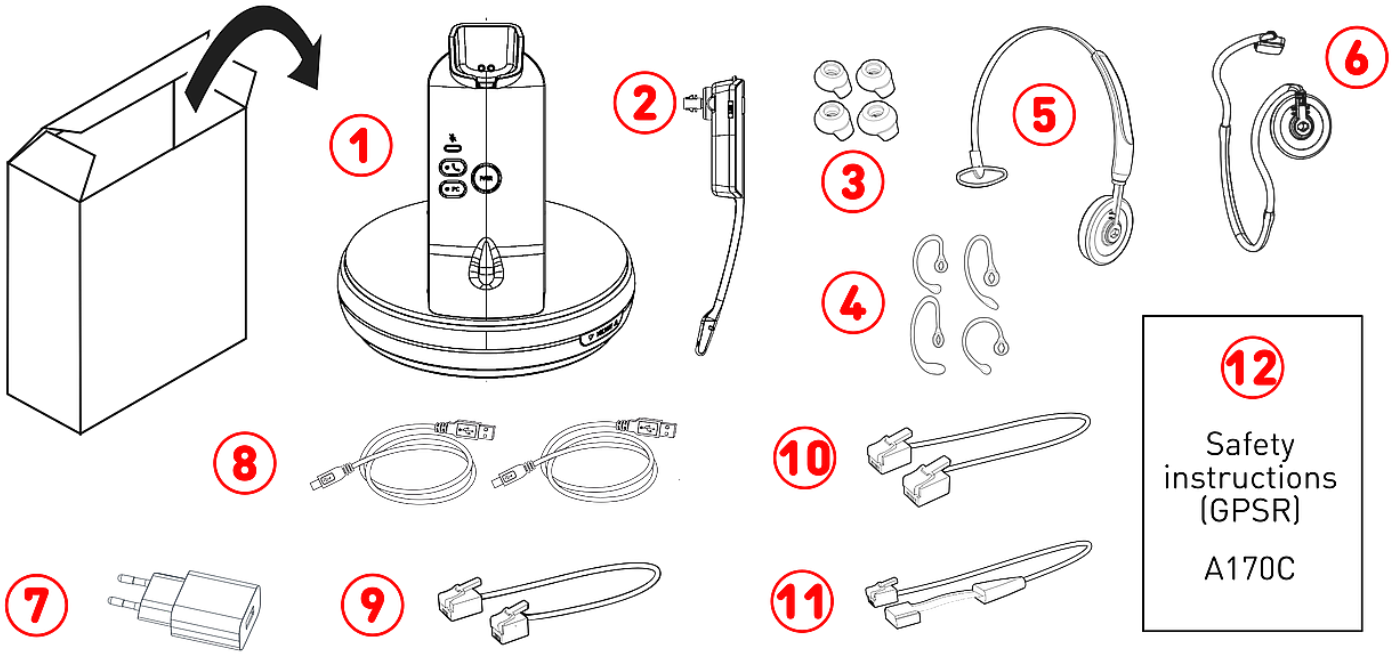

1. Базовая станция (DECT) | Зарядная подставка
2. Гарнитура
3. Наушники-капельки (4 ×)
4. Наушники с ушным креплением (4 ×)
5. Оголовье
6. Наушники с шейным креплением
7. Адаптер питания
8. 2 × 1,8 м кабель с разъемами USB-A и USB-C
9. Адаптер для телефонной гарнитуры: кабель с разъемами RJ45-8P4C и RJ9-4P4C
10. EHS адаптер#1: кабель с разъемами RJ12-6P6C и RJ12-6P6C
11. EHS адаптер#2: кабель с разъемами RJ12-6P6C и 4-pin
12. **Указания по технике безопасности (GPSR)**

(B) Интерфейсы и подключения

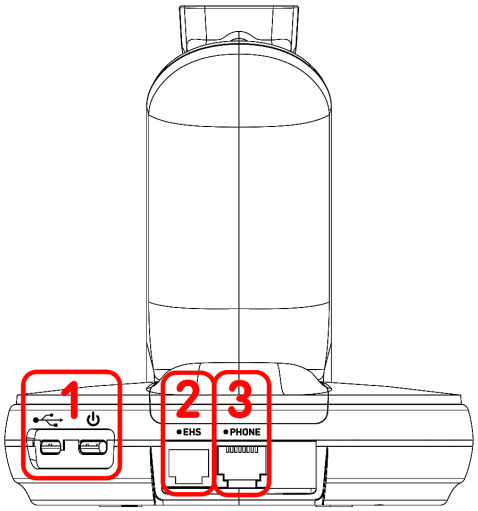

1. 2 разъема USB-C
   - #1: Питание через USB → см. **D-1**
   - #2: PC-соединение → см. **E-1**
2. разъем RJ12-6P6C (*EHS*) → EHS адаптер
   - #1: EHS#1-соединение → см. **E-2**
   - #2: EHS#2-соединение → см. **E-3**
3. разъем RJ45-8P4C (*PHONE*) → Адаптер для телефонной гарнитуры
   - кабель с разъемами RJ45-8P4C и RJ9-4P4C → см. **E-2/3**

© 2026 Snom Technology GmbH

(C) Основные компоненты устройства A170C → Базовая станция (DECT) / Гарнитура

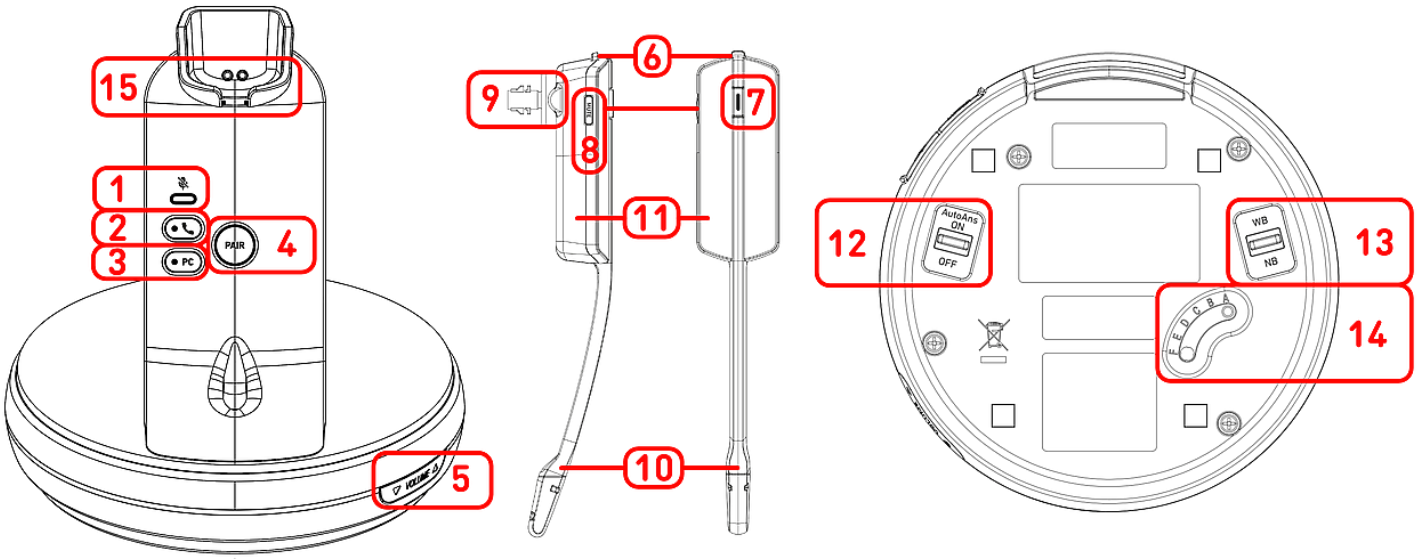

1. Индикатор отключения звука: 1 красный светодиод
2. Функциональная клавиша: Телефон (с зеленым светодиодом)
3. Функциональная клавиша (*PC*): PC (с зеленым светодиодом)
4. Функциональная клавиша (*PAIR*): сопряжение DECT
5. Функциональная клавиша (*MICROPHONE*): Громкость микрофона + / - (регулятор)
6. Функциональная клавиша (*VOL + / VOL -*): Увеличение/уменьшение громкости + / - с помощью микровыключателя
7. Функциональная клавиша: принятие/завершение вызова (с разноцветными светодиодами)
8. Функциональная клавиша (*MUTE*): **Включение / выключение микрофона** → см. **C-1**
9. Динамик гарнитуры
10. Микрофон
11. Батарейный отсек → Аккумулятор, предварительно установлен, несъемный
12. Автоответчик выключателя (*AutoAns*)
    - *ON*: Ответ на звонок, вынув гарнитуру из зарядного устройства
13. Переключатель пропускной способности
    - *NB*: Узкополосные вызовы
    - *WB*: Широкополосные вызовы
14. Выключатель качества звука
    - *A*: Настольный Snom-телефон (D1xx, D3xx, D7xx, D8xx)
    - *B, C, D, E, F*: Для других марок попробуйте разные настройки, пока звук не станет чистым.
15. Зарядная подставка: Магнитное зарядное крепление

© 2026 Snom Technology GmbH

Подготовка устройства A170C к эксплуатации

(D) Подключение / Зарядка аккумулятора

1. Вставьте разъем USB-A в адаптер питания, а разъем USB-C — в гнездо на базовой станции.
2. Подключите USB-адаптер питания к розетке и поместите гарнитуру на зарядное устройство базовой станции. Светодиод на гарнитуре загорится (красный: от 0 до 50%, оранжевый: от 50 до < 100%, зелёный: 100%), указывая на то, что гарнитура заряжается.

(E) Подключение A170C к телефону Snom

Подключите A170C к телефону Snom или компьютеру. Используйте прилагаемые кабели, как показано на рисунке ниже.

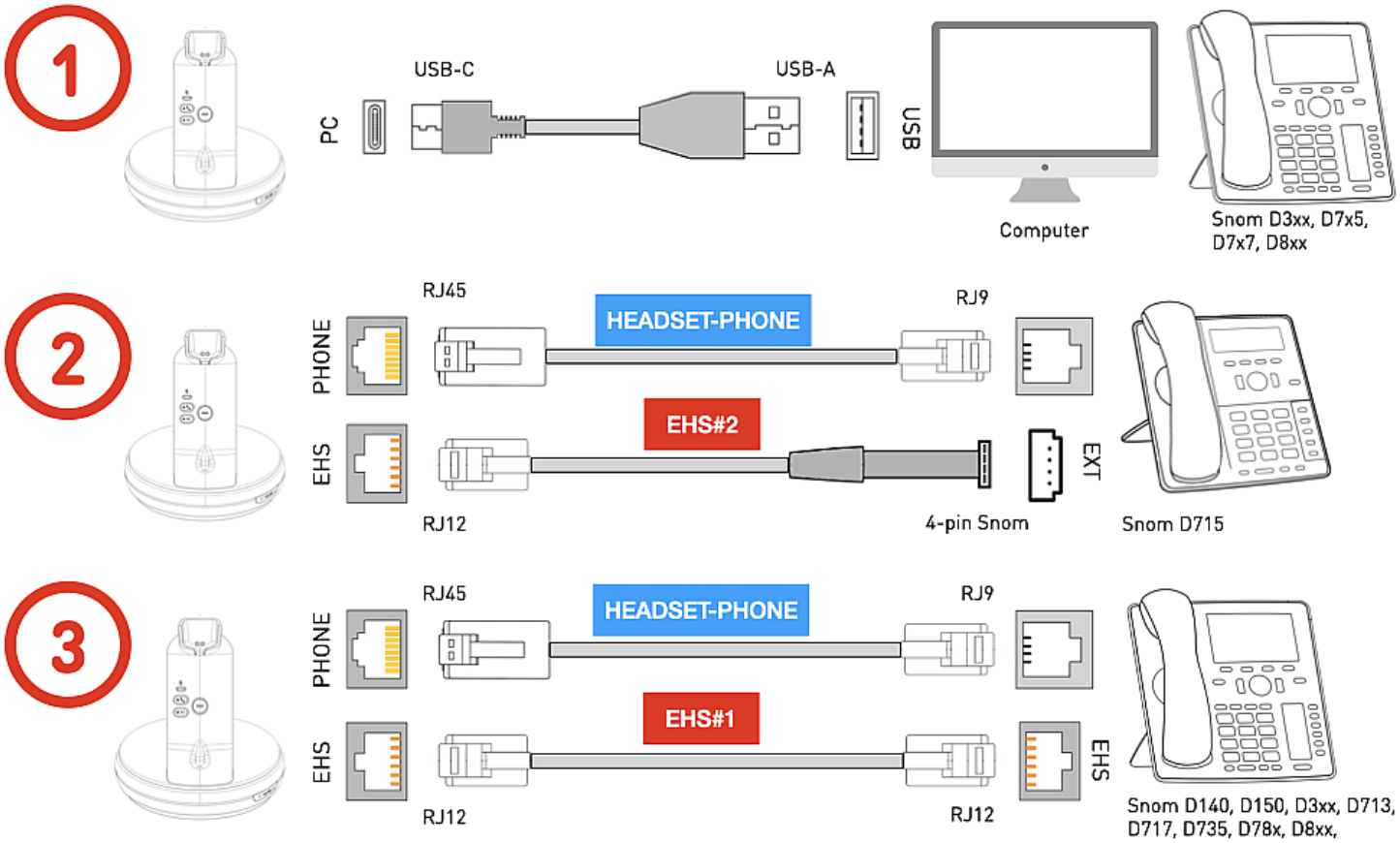

1. Используйте эту опцию, если вы хотите подключить A170C как гарнитуру для программного решения телефонии на вашем компьютере или непосредственно к настольному телефону Snom через свободный USB-порт. → **Snom D3xx, D717, D735, D785, D8xx**
2. Эта опция позволяет подключать A170C с полной функциональностью к текущим и снятым с производства настольным телефонам D7xx. → **Snom D715** → 4-контактный запатентованный разъем
3. Если на вашем настольном телефоне Snom нет USB-порта или он несвободен, воспользуйтесь этой опцией. → **Snom D140, D150, D3xx, D713, D717, D735, D785, D8xx** → разъем RJ12

© 2026 Snom Technology GmbH

Запуск A170C в эксплуатацию

После полной зарядки аккумулятора и подключения всех кабелей A170C готов к использованию. Для использования гарнитуры A170C с настольным телефоном Snom на нем нужно активировать режим наушников.

Snom 1xx, 3xx, 7xx: нажмите



Гарнитура

D8xx: нажмите



Гарнитура

Пользование гарнитурой A170C

(F) Выберите один из трех вариантов ношения

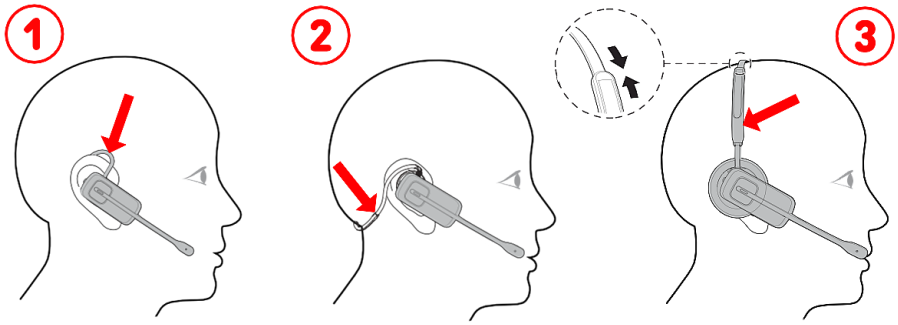

Три варианта ношения:

1. на ухе → см. **A-4**
2. на шейном креплении → см. **A-6**
3. на оголовье → см. **A-5**

(G) Функции управления вызовом, отключения звука и регулировки громкости

- **Переключение аудиоподключения:**
  - Нажмите кнопку **C-2**, если вы подключили телефон Snom с помощью кабелей **A-9 + A-10/11**. При активации данного режима загорается и горит зеленый светодиод
  - Если вы подключили телефон Snom или компьютер с помощью USB-кабеля, нажмите кнопку **C-3**. При активации данного режима загорается и горит зеленый светодиод
- **Осуществление вызовов** Нажмите 1 × **C-7** и на телефоне введите номер для набора и подтвердите.
- **Прием вызовов** При поступлении входящего вызова , нажмите 1 × **C-7**.
- **Прерывание вызовов** Нажмите 1 × **C-7**.
- **Включение / выключение микрофона** Нажмите 1 × **C-8**. Имеет красный светодиод, который загорается, когда микрофон отключен.
- **Регулировка громкости во время разговора** Нажмите **C-6** +/-.
- **Регулировка громкости микрофона** Нажмите **C-5** +/-.

© 2026 Snom Technology GmbH

Устранение неполадок

Обращение в службу поддержки Snom

Нажмите на этот текст (или отсканируйте QR-код), чтобы ознакомиться с подробными инструкциями, приведенными на нашем сайте, и следуйте им.

Подача заявки на обслуживание

Нажмите на этот текст (или отсканируйте QR-код), чтобы ознакомиться с подробными инструкциями, приведенными на нашем сайте, и следуйте им.

Дополнительная информация

Нажмите на текстовую ссылку или отсканируйте соответствующий QR-код, чтобы получить доступ к соответствующему онлайн-ресурсу:

Интернет-страница A170C

Snom Service Hub A170C

Указания по технике безопасности A170C

Техническое описание A170C

Отказ от ответственности

Snom, названия продуктов Snom и логотипы Snom являются товарными знаками, принадлежащими компании Snom Technology GmbH. Технические описания могут быть изменены без предварительного уведомления. Snom Technology GmbH оставляет за собой право в любое время вносить в настоящий документ изменения и дополнения без обязательного уведомления об их внесении. Несмотря на тщательную подготовку представленной информации, данные, использованные при подготовке настоящего документа, могут изменяться. В этой связи компания Snom отказывается от ответственности за гарантии точности, полноты и актуальности опубликованных сведений, за исключением грубой халатности со стороны Snom или случаев возникновения ответственности в силу законодательных положений.

© 2026 Snom Technology GmbH