A170C



Auscultador DECT

Guia rápido

Inglês | Alemão | Italiano | Francês | Espanhol | Grego | Polaco | Russo

V: 11/15/2026 - 3

Noções preliminares

(A) Conteúdo da embalagem

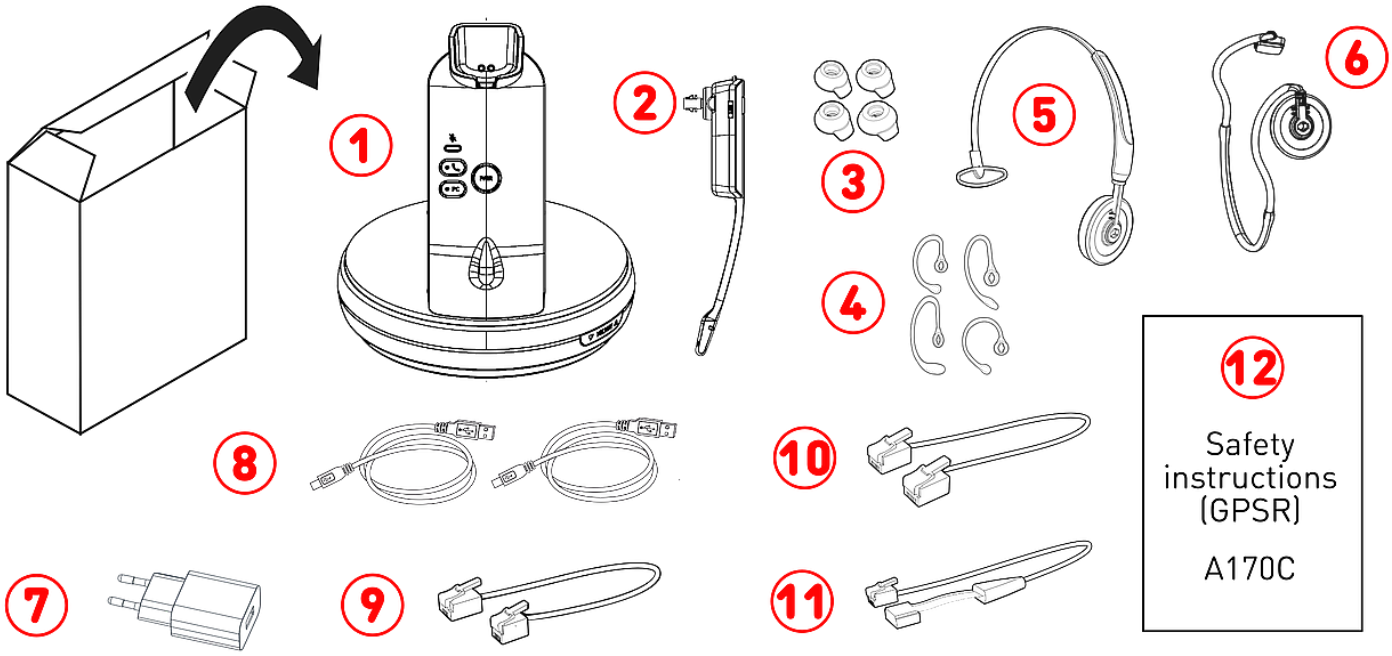

1. Estação base (DECT) | Base de carregamento
2. Auriculares
3. Fones de ouvido (4 ×)
4. Adaptadores para Auscultadores (4 ×)
5. Arco
6. Faixa para pescoço
7. Alimentador
8. 2 × 1,8 m cabo USB-C para USB-A
9. Adaptador do auricular ao telefone: cabo RJ9-4P4C para RJ45-8P4C
10. Adaptador EHS#1: cabo RJ12-6P6C para RJ12-6P6C
11. Adaptador EHS#2: cabo 4-pin para RJ12-6P6C
12. **Instruções de segurança (GPSR)**

(B) Interfaces e ligações

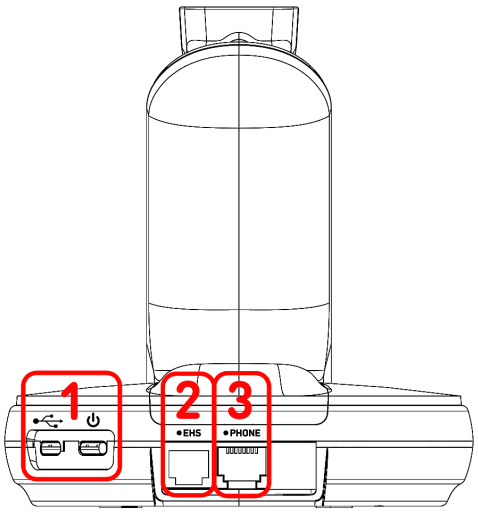

1. 2 tomadas USB-C
   - #1: Alimentação por USB → ver **D-1**
   - #2: Conectividade PC → ver **E-1**
2. tomada RJ12-6P6C (*EHS*) → Adaptador EHS
   - #1: Conectividade EHS#1 → ver **E-2**
   - #2: Conectividade EHS#2 → ver **E-3**
3. tomada RJ45-8P4C (*PHONE*) → Adaptador do auricular ao telefone
   - cabo RJ9-4P4C para RJ45-8P4C → ver **E-2/3**

© 2026 Snom Technology GmbH

(C) Componentes do dispositivo A170C → Estação base (DECT) / Auriculares

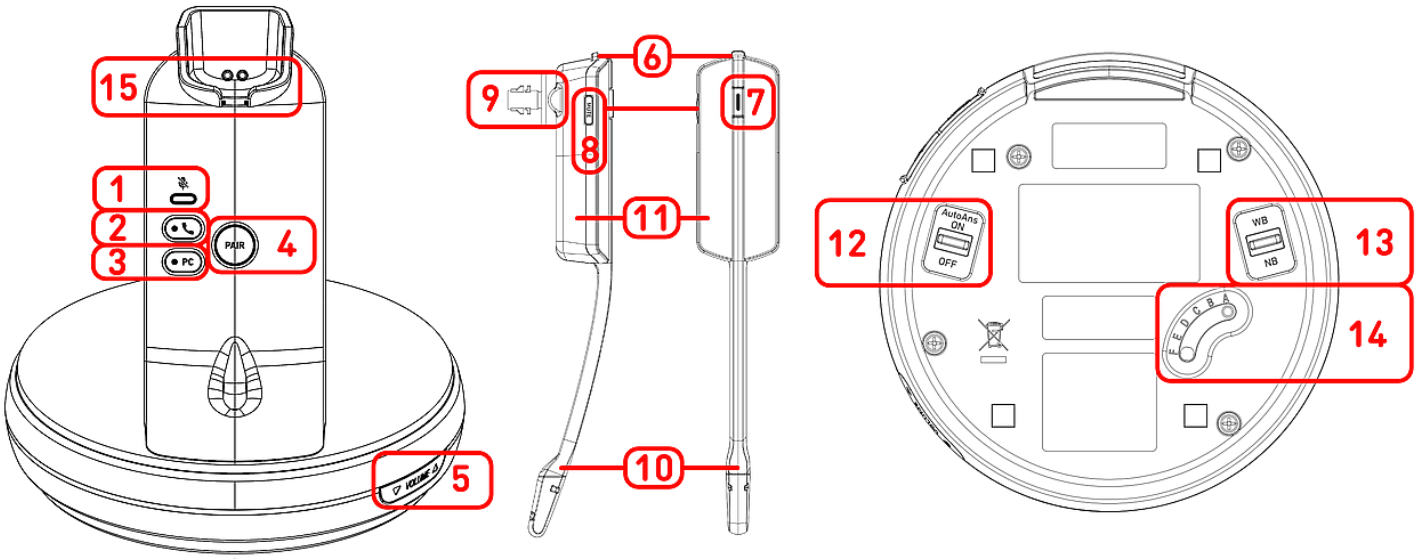

1. Indicação de estado silencioso: 1 LED vermelho
2. Tecla de função: Telefone (com LED verde)
3. Tecla de função (*PC*): PC (com LED verde)
4. Tecla de função (*PAIR*): Emparelhamento DECT
5. Tecla de função (*MICROPHONE*): Volume do microfone + / - (oscilante)
6. Tecla de função (*VOL + / VOL -*): Volume + / - através de microinterruptor
7. Tecla de função: Desligar/atender (com LED multicolor)
8. Tecla de função (*MUTE*): **Ativar / desativar microfone** → ver **C-1**
9. Altifalante auricular
10. Microfone do auscultador
11. Compartimento da bateria → Bateria, pré-instalado, não removível
12. Interruptor de resposta automática (*AutoAns*)
    - *ON*: Atenda o telefone removendo o auricular do suporte de carregamento
13. Interruptor de largura de banda
    - *NB*: Chamadas de banda estreita
    - *WB*: Chamadas de banda larga
14. Interruptor de qualidade de som
    - *A*: Telefone de mesa Snom (D1xx, D3xx, D7xx, D8xx)
    - *B, C, D, E, F*: Para outras marcas, experimente diferentes configurações até que o som fique claro.
15. Base de carregamento: Suporte de carregamento magnético

© 2026 Snom Technology GmbH

Preparação do dispositivo A170C para o uso

(D) Ligar / Carregar a bateria

1. Insira o conector USB-A no adaptador de alimentação e o conector USB-C na tomada do adaptador na estação base.
2. Ligue o adaptador de alimentação USB a uma tomada de parede e coloque o auricular no suporte de carregamento da estação base. O LED no auricular acende(red: 0 to 50 % laranja: 50 to < 100%, green: 100%), indicando que o auricular está a carregar.

(E) Ligar o A170C a um telefone Snom

Ligue o A170C a um telefone Snom ou computador. Utilize os cabos fornecidos, conforme ilustrado na figura seguinte.

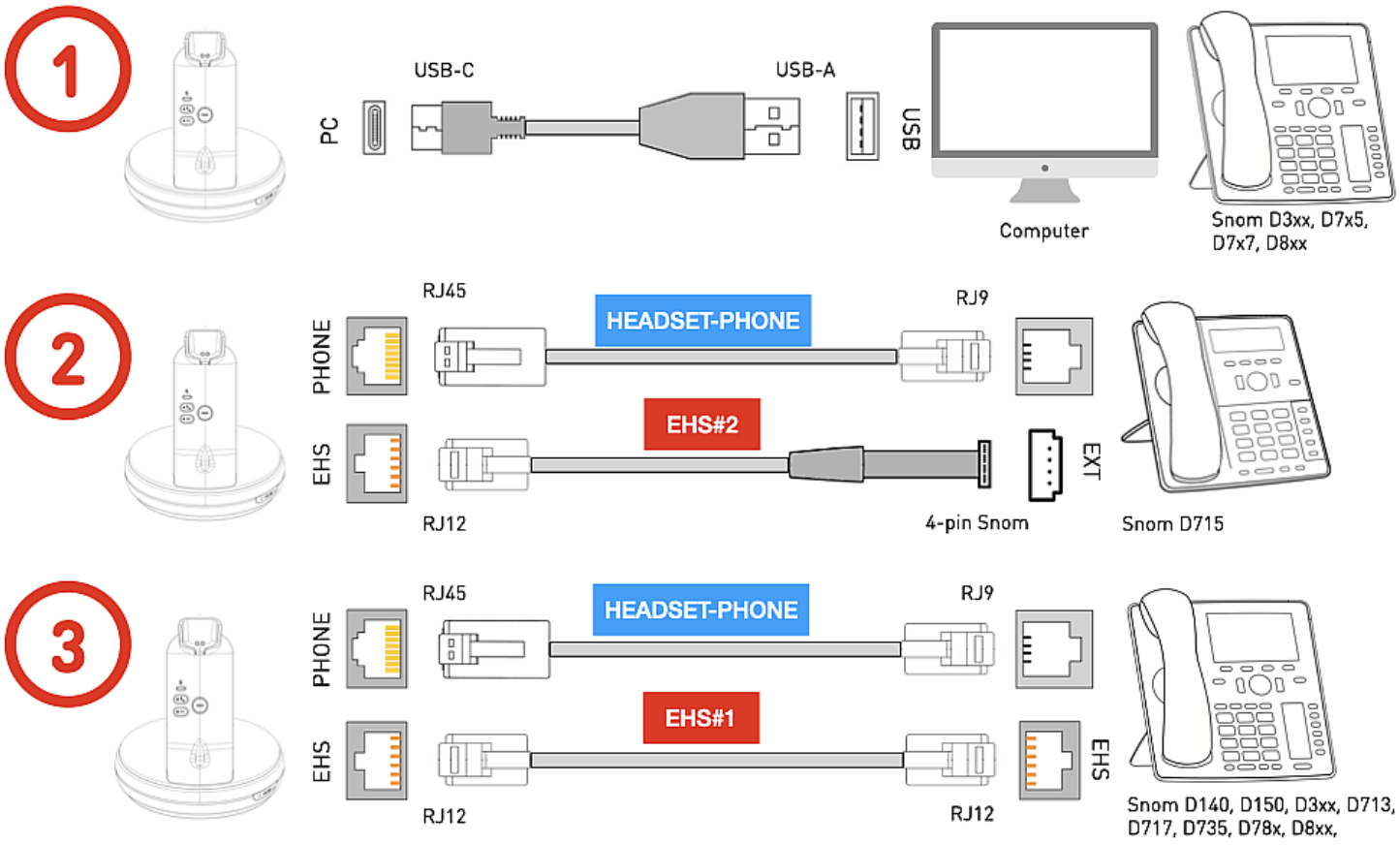

1. Use esta opção se quiser conectar o A170C como um fone de ouvido para uma solução de software de telefonia no seu computador ou diretamente ao seu telefone de mesa Snom através de uma porta USB livre. → **Snom D3xx, D717, D735, D785, D8xx**
2. Essa opção permite conectar o A170C com todas as funcionalidades aos telefones de mesa D7xx atuais e descontinuados. → **Snom D715** → conector exclusivo de 4 pinos
3. Se o seu telefone de mesa Snom não tiver uma porta USB ou não tiver uma disponível, utilize esta opção. → **Snom D140, D150, D3xx, D713, D717, D735, D785, D8xx** → tomada RJ12

© 2026 Snom Technology GmbH

Colocar o A170C em funcionamento

Quando a bateria estiver totalmente carregada e todos os cabos estiverem conectados, o A170C estará pronto para uso. Se estiver a utilizar o A170C com um telefone fixo Snom, ative o modo auscultadores.

Snom 1xx, 3xx, 7xx: pressione



Auscultador

D8xx: pressione



Auricular

Utilização do dispositivo A170C

(F) Escolha uma das três opções de uso

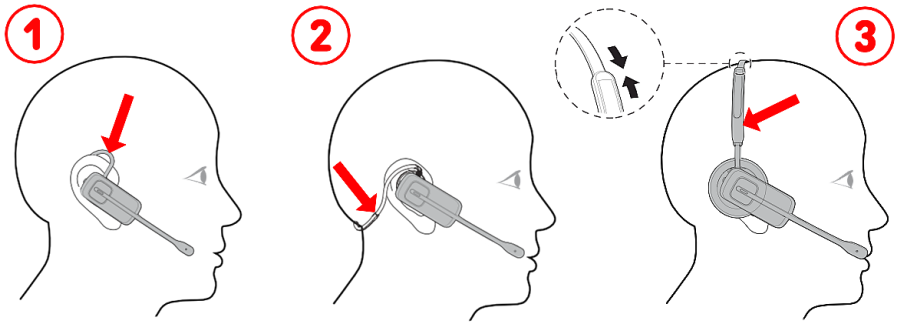

Três tipos de utilização:

1. sobre a orelha → ver **A-4**
2. por trás da nuca → ver **A-6**
3. sobre a cabeça → ver **A-5**

(G) Gestão das chamadas, do microfone e do volume

- **Alterar a ligação de áudio:**
  - Pressione o botão **C-2** se tiver ligado o telefone Snom utilizando os cabos **A-9 + A-10/11**. Dispõe de um LED verde que acende quando o modo alta-voz está ativado
  - Se ligou o seu telefone Snom ou computador utilizando o cabo USB, pressione o botão **C-3**. Dispõe de um LED verde que acende quando o modo alta-voz está ativado
- **Efetuar chamadas** Pressione 1 × **C-7** e No telefone, introduza o número a marcar e confirme.
- **Responder às chamadas** Quando há uma chamada em entrada , pressione 1 × **C-7**.
- **Finalizar uma chamada** Pressione 1 × **C-7**.
- **Ativar / desativar microfone** Pressione 1 × **C-8**. Dispõe de um LED vermelho que acende quando o microfone está desativado
- **Ajustar o volume durante uma chamada** Pressione **C-6** +/-.
- **Ajustar o volume do microfone** Pressione **C-5** +/-.

© 2026 Snom Technology GmbH

Resolução de problemas

Como contactar a assistência Snom

Clique neste texto (ou digitalize o código QR) para ler e seguir as instruções presentes no nosso site internet.

Como gerar um ticket para a assistência

Clique neste texto (ou digitalize o código QR) para ler e seguir as instruções presentes no nosso site internet.

Outras informações

Clique nos texto a seguir ou digitalize os códigos QR para aceder ao respetivo recurso online:

Página web A170C

Snom Service Hub A170C

Instruções de segurança A170C

Ficha técnica A170C

Isenção de responsabilidade

A Snom, os nomes dos produtos Snom e os logótipos Snom são marcas registadas da Snom Technology GmbH. As especificações técnicas do produto estão sujeitas a alteração sem aviso prévio. A Snom Technology GmbH reserva-se o direito de rever e alterar o presente documento em qualquer momento, sem obrigatoriedade de anunciar tais revisões ou alterações, prévia ou depois de efetuadas. Embora, tenha sido prestado o maior cuidado na elaboração e apresentação da informação presente neste documento, os dados apresentados poderão ter variado. Assim, a Snom declina qualquer responsabilidade e garantia de precisão, integralidade e atualização da informação publicada, salvo em caso de negligência grave ou intencional da parte da Snom ou quando a responsabilidade é ativada devido a vínculos a disposições jurídicas.

© 2026 Snom Technology GmbH