A170C



Casque DECT

Mode d'emploi rapide

Anglais | Allemand | Italien | Français | Espagnol | Grec | Polonais | Russe

V: 11/15/2026 - 3

Notions préliminaires

(A) Contenu de l'emballage

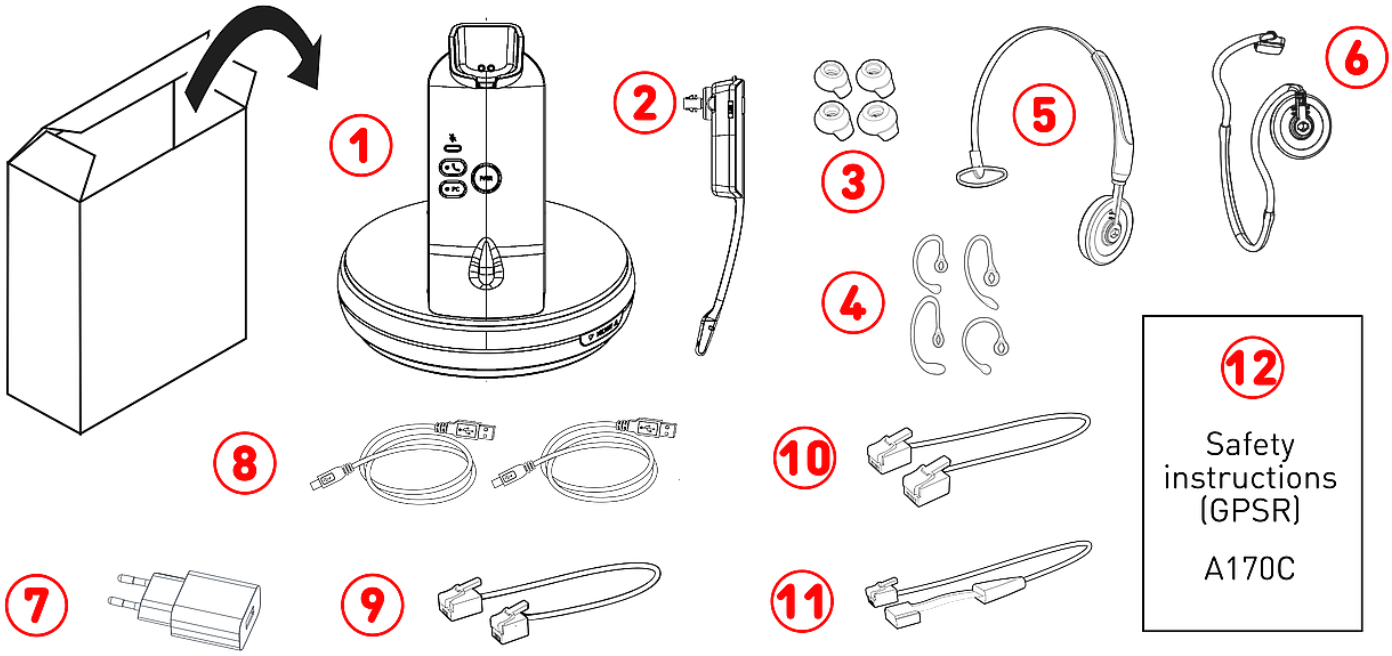

1. Station de base (DECT) | Base de chargement
2. Casque
3. Écouteurs (4 ×)
4. Crochets d'oreilles (4 ×)
5. Archet
6. Tour de cou
7. Adaptateur secteur
8. 2 × 1,8 m câble USB-A pour USB-C
9. Adaptateur Micro-casque: câble RJ45-8P4C pour RJ9-4P4C
10. Adaptateur EHS #1: câble RJ12-6P6C pour RJ12-6P6C
11. Adaptateur EHS #2: câble RJ12-6P6C pour 4-pin
12. **Consignes de sécurité (GPSR)**

(B) Interfaces et connexions

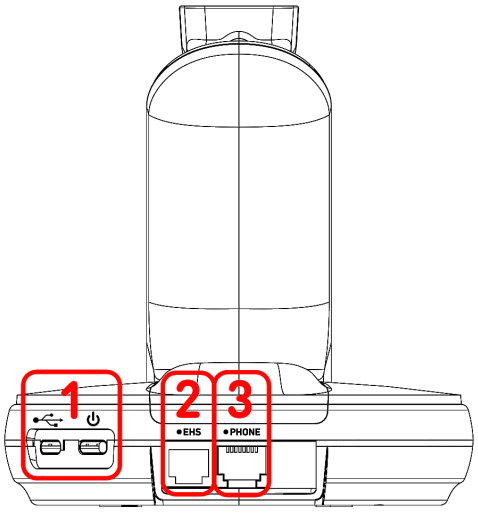

1. 2 prises USB-C
   - #1 : Alimentation USB → voir **D-1**
   - #2 : Connectivité PC → voir **E-1**
2. prise RJ12-6P6C (*EHS*) → Adaptateur EHS
   - #1 : Connectivité EHS#1 → voir **E-2**
   - #2 : Connectivité EHS#2 → voir **E-3**
3. prise RJ45-8P4C (*PHONE*) → Adaptateur Micro-casque
   - câble RJ45-8P4C pour RJ9-4P4C → voir **E-2/3**

© 2026 Snom Technology GmbH

(C) Les composants du dispositif A170C → Station de base (DECT) / Casque

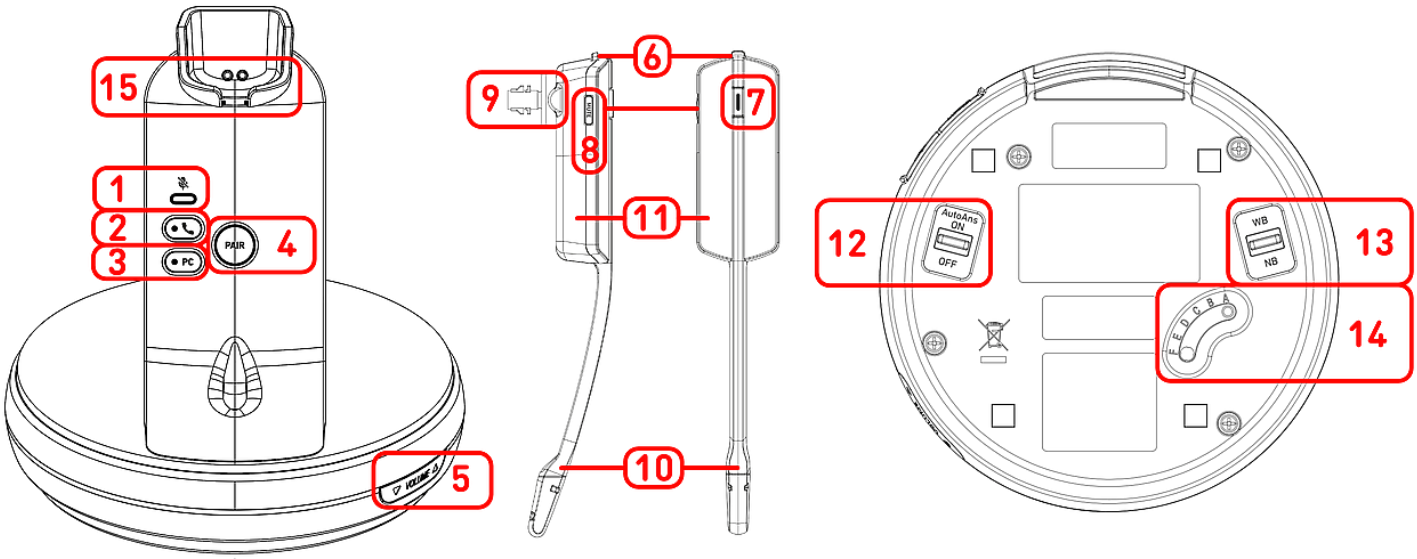

1. Indication d'état muet : 1 DEL rouge
2. Touche de fonction : Téléphoner (avec DEL verte)
3. Touche de fonction (*PC*) : PC (avec DEL verte)
4. Touche de fonction (*PAIR*) : Jumelage DECT
5. Touche de fonction (*MICROPHONE*) : Volume du microphone + / - (bascule)
6. Touche de fonction (*VOL + / VOL -*) : Volume + / - via micro-interrupteur
7. Touche de fonction : Raccrocher / Décrocher (avec DELs multicolores)
8. Touche de fonction (*MUTE*) : **Activer et désactiver le microphone{close-tag}}** → voir **C-1**
9. Haut-parleur de casque
10. Microphone du combiné
11. Compartiment à piles → Batterie , pre installé, non amovible
12. Interrupteur de réponse automatique (*AutoAns*)
    - *ON* : Accepter l'appel en retirant l'oreillette du socle de chargement
13. Switch Bandwidth
    - *NB* : Appels à bande étroite
    - *WB* : Appels à bande large
14. Interrupteur de qualité sonore
    - *A* : Téléphone Snom de bureau (D1xx, D3xx, D7xx, D8xx)
    - *B, C, D, E, F* : Autres marques: Essayez différents réglages jusqu' à ce que l'audio soit clair.
15. Base de chargement : Support de charge magnétique

© 2026 Snom Technology GmbH

Préparation du dispositif A170C à l'utilisation

(D) Connecter / Chargement de la batterie

1. Insérez le connecteur USB-A dans l'adaptateur d'alimentation et le connecteur USB-C dans la prise de la station de base.
2. Branchez l'adaptateur d'alimentation USB sur une prise murale et placez l'oreillette sur le support de charge de la station de base.
   Le voyant de l'oreillette s'allume (red: 0 to 50 % orange: 50 to < 100%, green: 100%), indiquant que le combiné est en cours de chargement.

(E) Connecter le A170C à un téléphone Snom

Connectez le A170C à un téléphone Snom ou à un ordinateur. Utilisez les câbles fournis comme indiqué dans l'illustration suivante.

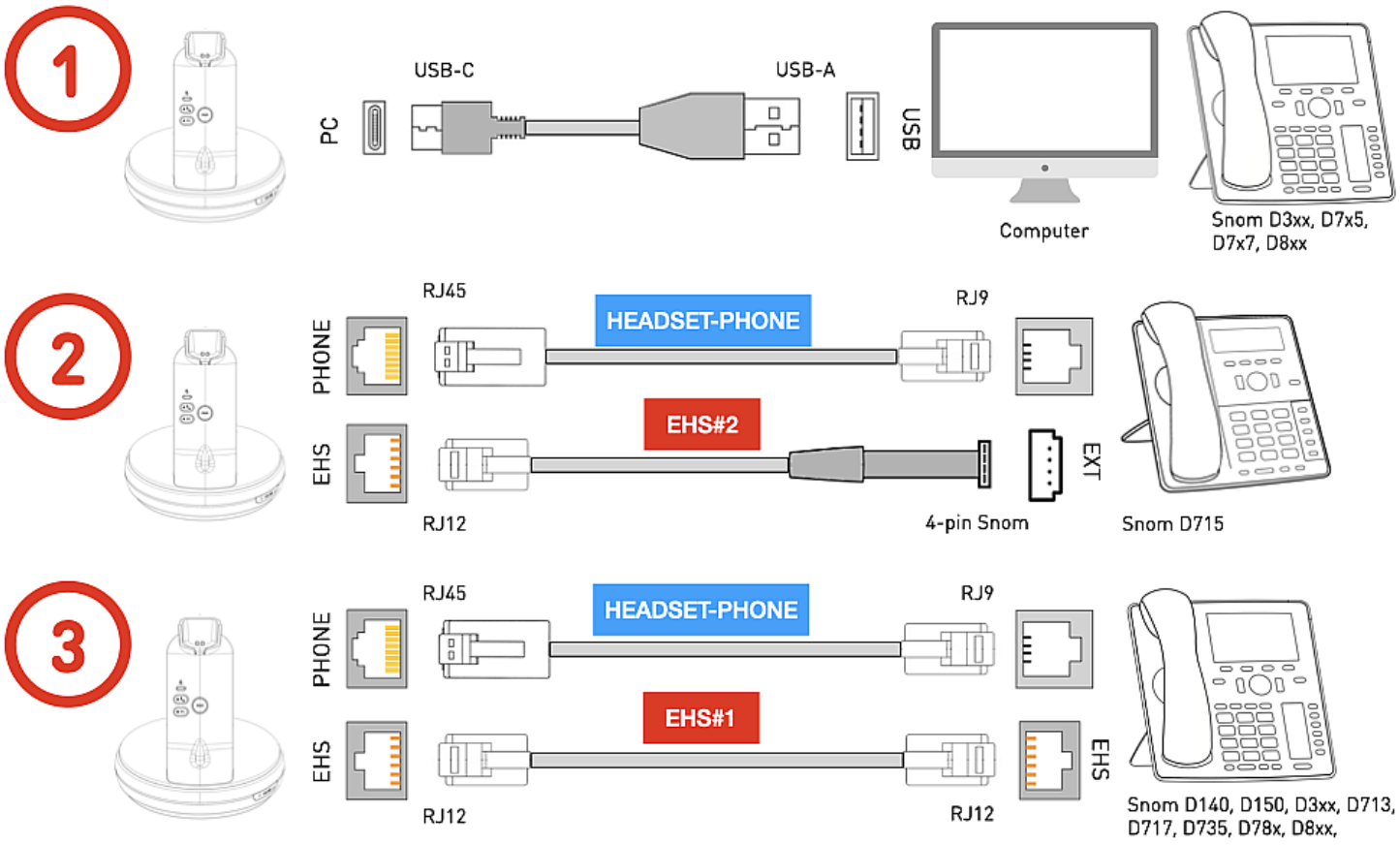

1. Utilisez cette option si vous souhaitez connecter l'A170C soit comme un casque pour une solution logicielle de téléphonie sur votre ordinateur, soit directement à votre téléphone de bureau Snom via un port USB libre. → **Snom D3xx, D717, D735, D785, D8xx**
2. Cette option vous permet de connecter l'A170C avec toutes ses fonctionnalités aux téléphones de bureau D7xx actuels et abandonnés. → **Snom D715** → prise propriétaire à 4 broches
3. Si votre téléphone de bureau Snom n'a pas de port USB ou n'en a pas de libre, utilisez cette option. → **Snom D140, D150, D3xx, D713, D717, D735, D785, D8xx** → prise RJ12

© 2026 Snom Technology GmbH

Mise en service du dispositif A170C

Une fois que la batterie est complètement chargée et que tous les câbles sont connectés, le A170C est prêt à être utilisé. Si vous utilisez les A170C avec un téléphone de bureau Snom, activez le mode casque sur cet appareil.

Snom 1xx, 3xx, 7xx : appuyez sur



Casque

D8xx : appuyez sur



Casque

Utilisation du dispositif A170C

(F) Choisissez l'un des trois styles de port

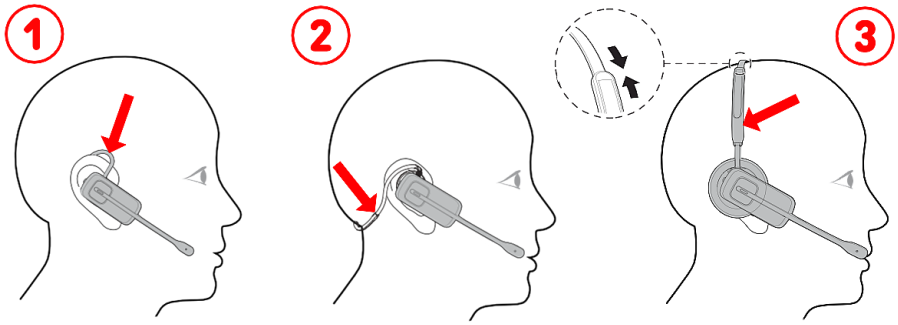

Trois styles de port :

1. sur l'oreille → voir **A-4**
2. contour de nuque → voir **A-6**
3. serre-tête → voir **A-5**

(G) Gestion des appels, du microphone et du volume

- **Commutation de la connexion audio**
  - Appuyez sur le bouton Téléphone si vous avez connecté le téléphone Snom à l'aide du câble A-9/10/11. Dispose d'une DEL verte qui s'allume aussi longtemps que le mode est actif.
  - Si vous avez connecté votre téléphone Snom ou votre ordinateur à l'aide du câble USB, appuyez sur le bouton **C-3**. Dispose d'une DEL verte qui s'allume aussi longtemps que le mode est actif.
- **Passer des appels** Appuyez sur 1 × **C-7** et sur le téléphone, entrez le numéro à composer et confirmez.
- **Accepter des appels** Lorsqu'un appel entrant sonne , appuyez sur 1 × **C-7**.
- **Terminer les appels** Appuyez sur 1 × **C-7**.
- **Activer et désactiver le microphone{close-tag}}** Appuyez sur 1 × **C-8**. Dispose d'une DEL rouge qui s'allume lorsque et tant que le microphone est coupé.
- **Réglage du volume au cours de l'appel** Appuyez sur **C-6** +/-.
- **Réglage du volume du microphone** Appuyez sur **C-5** +/-.

© 2026 Snom Technology GmbH

Dépannage

Comment contacter le service d'assistance Snom

Cliquez sur ce texte (ou scannez le code QR) pour lire et suivre les instructions détaillées fournies sur notre site web.

Comment générer un ticket d'assistance

Cliquez sur ce texte (ou scannez le code QR) pour lire et suivre les instructions détaillées fournies sur notre site web.

Plus d'informations

Cliquez sur le texte ou scannez le code QR correspondant pour accéder à la ressource en ligne correspondante:

Page web A170C

Snom Service Hub A170C

Consignes de sécurité A170C

Fiche technique A170C

Responsabilités

Snom, les noms des produits Snom et les logos Snom sont des marques commerciales appartenant à Snom Technology GmbH. Toutes les spécifications des produits sont susceptibles d'être modifiées sans préavis. Snom Technology GmbH se réserve le droit de réviser et de modifier ce document à tout moment, sans obligation de notification des révisions ou modifications, ni en amont ni en aval de leur mise en œuvre. Bien que les informations contenues dans ce document aient été compilées et présentées avec le plus grand soin, les données sur lesquelles elles reposent peuvent avoir changé entre-temps. Snom décline donc toute garantie et responsabilité quant à l'exactitude, l'exhaustivité et l'actualité des informations publiées, sauf en cas d'intention ou de négligence grave de la part de Snom ou lorsque la responsabilité est engagée en vertu de dispositions légales contraignantes.

© 2026 Snom Technology GmbH