A170C



Auricular DECT

Guía rápida

Inglés | Alemán | Italiano | Francés | Español | Griego | Polaco | Ruso

V: 11/15/2026 - 3

Nociones preliminares

(A) Contenido de la confección

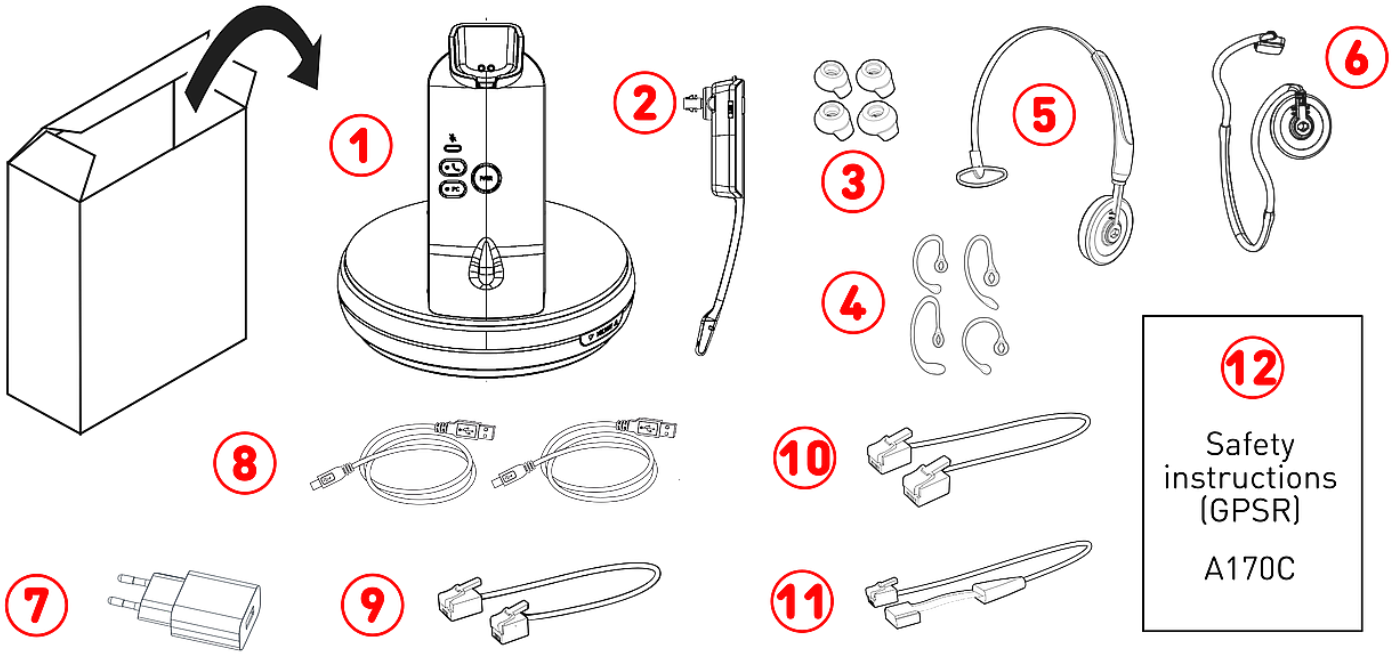

1. Estación base (DECT) | Base de carga
2. Auriculares
3. Auriculares (4 ×)
4. Ganchos para orejas (4 ×)
5. Diadema
6. Banda para el cuello
7. Alimentador
8. 2 × 1,8 m cable USB-A a USB-C
9. Adaptador del auricular al teléfono: cable RJ45-8P4C a RJ9-4P4C
10. Adaptador EHS#1: cable RJ12-6P6C a RJ12-6P6C
11. Adaptador EHS#2: cable RJ12-6P6C a 4-pin
12. **Instrucciones de seguridad (GPSR)**

(B) Interfaces y conexiones

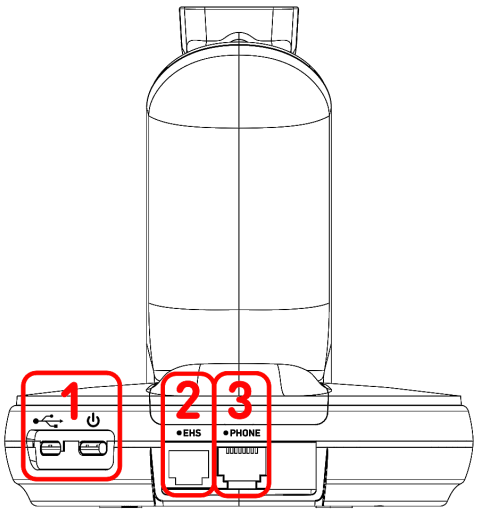

1. 2 conectores USB-C
   - #1: Alimentación USB → ver **D-1**
   - #2: Conectividad PC → ver **E-1**
2. conector RJ12-6P6C (*EHS*) → Adaptador EHS
   - #1: Conectividad EHS#1 → ver **E-2**
   - #2: Conectividad EHS#2 → ver **E-3**
3. conector RJ45-8P4C (*PHONE*) → Adaptador del auricular al teléfono
   - cable RJ45-8P4C a RJ9-4P4C → ver **E-2/3**

© 2026 Snom Technology GmbH

(C) Componentes del dispositivo A170C → Estación base (DECT) / Auriculares

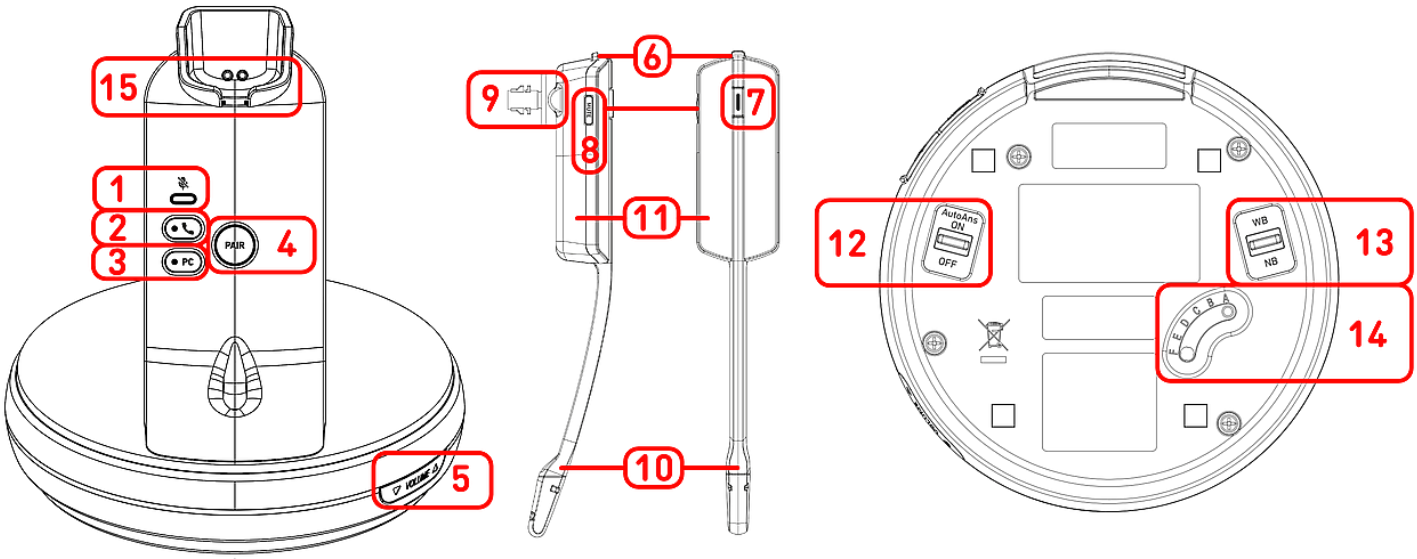

1. Indicador de estado de silencio: 1 LED rojo
2. Tecla de función: Teléfono (con LED verde)
3. Tecla de función (*PC*): PC (con LED verde)
4. Tecla de función (*PAIR*): Emparejamiento DECT
5. Tecla de función (*MICROPHONE*): Volumen del micrófono + / - (balancín)
6. Tecla de función (*VOL + / VOL -*): Volumen + / - mediante microinterruptor
7. Tecla de función: Colgar / Descolgar (con LED multicolor)
8. Tecla de función (*MUTE*): **Activar / desactivar micrófono** → ver **C-1**
9. Altavoz auricular
10. Micrófono del auricular
11. Compartimiento de la batería → Batería, pre instalado, no extraíble
12. Interruptor de respuesta automática (*AutoAns*)
    - *ON*: Acepte la llamada quitando el auricular del soporte de carga
13. Interruptor de ancho de banda
    - *NB*: Llamadas con codec de banda estrecha
    - *WB*: Llamadas con banda ancha
14. Interruptor de calidad de sonido
    - *A*: Teléfono de sobremesa Snom (D1xx, D3xx, D7xx, D8xx)
    - *B, C, D, E, F*: Otras marcas: Intente diferentes configuraciones hasta que el audio esté claro.
15. Base de carga: Soporte magnético de carga

© 2026 Snom Technology GmbH

Preparar el dispositivo A170C para el uso

(D) Conectar / Cargar la batería

1. Inserta el conector USB-A en el adaptador de corriente y el conector USB-C en la toma de la estación base.
2. Enchufa el adaptador de corriente USB a una toma de pared y coloca el auricular en el soporte de carga de la estación base. El LED del auricular se enciende (red: 0 to 50 % orange: 50 to < 100%, green: 100%), indicando que el auricular se está cargando.

(E) Conexión del A170C a un teléfono Snom

Conecte el A170C a un teléfono Snom o a un ordenador. Utilice los cables suministrados como se muestra en la siguiente ilustración.

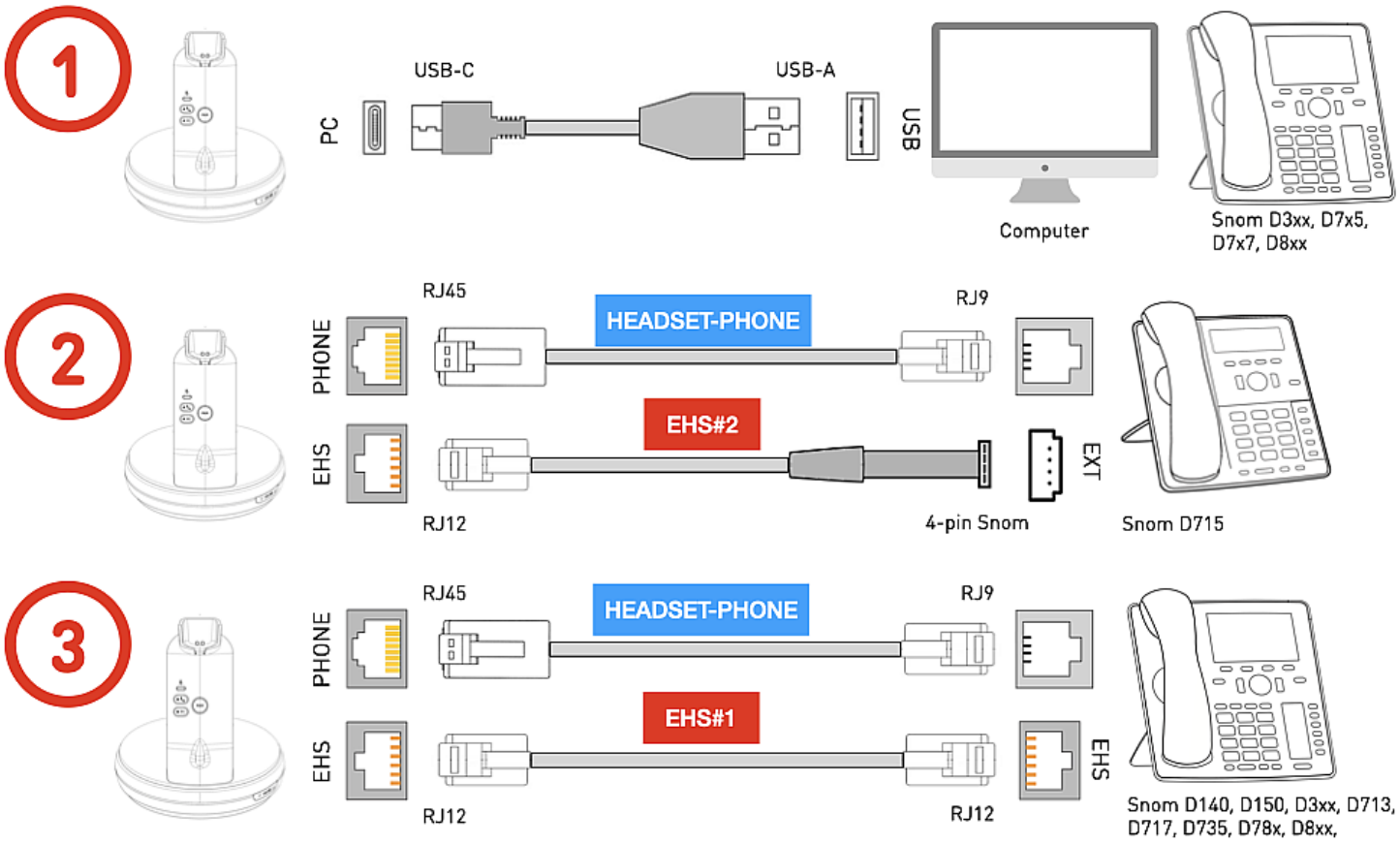

1. Utilice esta opción si desea conectar el A170C como auricular para una solución de software de telefonía en su ordenador o directamente a su teléfono de sobremesa Snom a través de un puerto USB libre. → **Snom D3xx, D717, D735, D785, D8xx**
2. Esta opción le permite conectar el A170C con plena funcionalidad a los teléfonos de sobremesa D7xx actuales y descatalogados. → **Snom D715** → conector patentado de 4 pines
3. Si tu teléfono de escritorio Snom no dispone de puerto USB o no tiene uno libre, utiliza esta opción. → **Snom D140, D150, D3xx, D713, D717, D735, D785, D8xx** → conector RJ12

© 2026 Snom Technology GmbH

Puesta en funcionamiento del dispositivo A170C

Una vez que la batería esté completamente cargada y todos los cables conectados, el A170C estará listo para su uso. Si utiliza el A170C con un teléfono de sobremesa Snom, active el modo auricular en dicho dispositivo.

Snom 1xx, 3xx, 7xx: pulse



Auricular

D8xx: pulse



Auricular

Utilizar el dispositivo A170C

(F) Elige uno de los tres opciones de uso

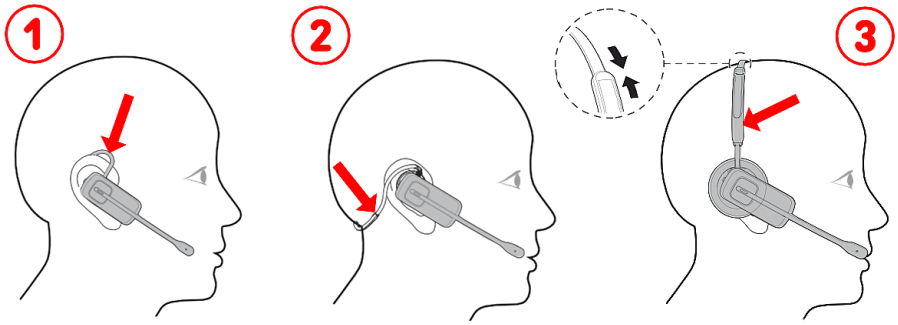

Tres estilos de uso:

1. sobre la oreja → ver **A-4**
2. detrás de la nuca → ver **A-6**
3. sobre la cabeza → ver **A-5**

(G) Control de llamadas, micrófono y volumen

- **Cambio de la fuente de audio**
  - Pulsa el botón **C-2** si has conectado el teléfono Snom usando los cables **A-9** + **A-10/11**. Dispone de un LED verde que se enciende cuando el modo manos libres está activo.
  - Si has conectado el teléfono Snom o el ordenador usando el cable USB, pulsa el botón **C-3**. Dispone de un LED verde que se enciende cuando el modo manos libres está activo.
- **Hacer llamadas** Pulsar 1 × **C-7** & en el teléfono introduzca el número a marcar y confirme.
- **Responder a una llamada** Cuando el teléfono suena por una llamada entrante , pulsar 1 × **C-7**.
- **Colgar** Pulsar 1 × **C-7**.
- **Activar / desactivar micrófono** Pulsar 1 × **C-8**. Dispone de un LED rojo que se enciende cuando el micrófono está desactivado.
- **Ajuste del volumen durante una llamada** Pulsar **C-6** +/-.
- **Ajustar el volumen del micrófono** Pulsar **C-5** +/-.

© 2026 Snom Technology GmbH

Solución de problemas

Contactar con el Servicio de Asistencia de Snom

Haga clic en este texto (o escanee el código QR) para leer y seguir las instrucciones presentes en nuestro sitio web.

Abrir un ticket de asistencia

Haga clic en este texto (o escanee el código QR) para leer y seguir las instrucciones presentes en nuestro sitio web.

Mayor información

Haga clic en el texto o escanee el código QR correspondiente para acceder a la asistencia en línea:

Página web A170C

Snom Service Hub A170C

Instrucciones de seguridad A170C

Ficha técnica A170C

Aviso legal

Snom, los nombres de los productos Snom y los logotipos de Snom son marcas registradas de propiedad de Snom Technology GmbH. Las especificaciones de los productos están sujetas a cambios sin previo aviso. Snom Technology GmbH se reserva el derecho de revisar y modificar este documento en cualquier momento, sin obligación de anunciar o comunicar los cambios realizados. A pesar de la atención prestada a la recopilación y presentación de este documento, es posible que algunos datos hayan cambiado con el tiempo. Snom, por lo tanto, no se asume la responsabilidad por la fiabilidad, precisión, integridad y actualización de la información publicada, excepto en caso de dolo o negligencia grave por parte de Snom o cuando la responsabilidad derive de disposiciones legales vinculantes.

© 2026 Snom Technology GmbH