A170C



Ασύρματο ακουστικά DECT

Σύντομες οδηγίες χρήσης

Αγγλικά | Γερμανικά | Ιταλικά | Γαλλικά | Ισπανικά | Ελληνικά | Πολωνικά | Ρωσικά

V: 11/15/2026 - 3

Έναρξη

(A) Περιεχόμενο της συσκευασίας

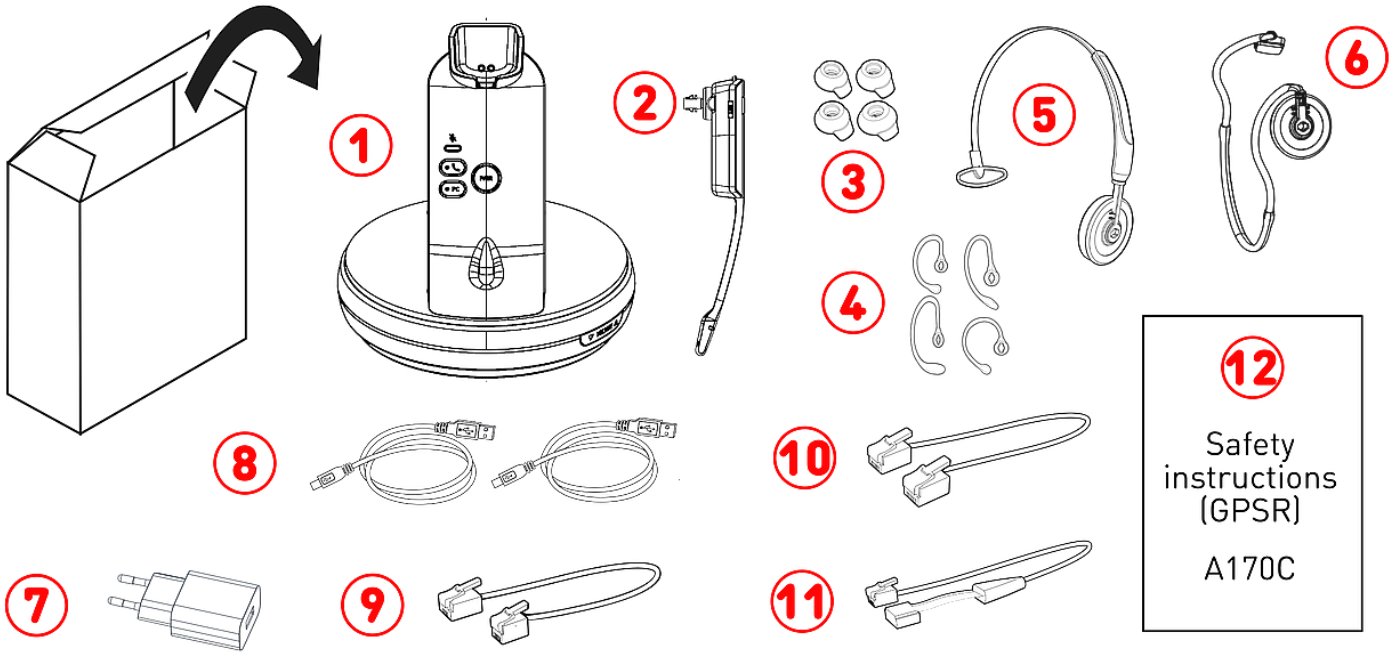

1. Σταθμός βάσης (DECT) | Βάση φόρτισης
2. Κεφαλόφωνο
3. Ακουστικά αυτιού (4 ×)
4. Άγκιστρα αυτιών (4 ×)
5. Στέκα κεφαλόφωνου
6. Περιλαίμιο
7. Τροφοδοτικό
8. 2 × 1,8 m καλώδιο USB-A - USB-C
9. Σύνδεση κεφαλόφωνου: καλώδιο RJ45-8P4C - RJ9-4P4C
10. Προσαρμογέας EHS#1: καλώδιο RJ12-6P6C - RJ12-6P6C
11. Προσαρμογέας EHS#2: καλώδιο RJ12-6P6C - 4-pin
12. **Οδηγίες ασφαλείας (GPSR)**

(B) Συνδέσεις και τροφοδοσία

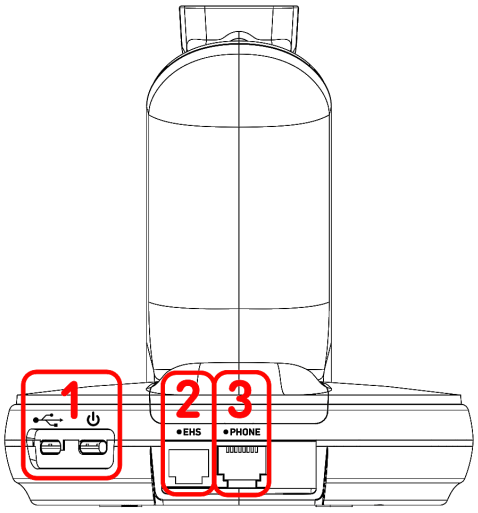

1. 2 υποδοχές USB-C
   - #1: USB τροφοδοσία → βλέπε **D-1**
   - #2: Συνδεσιμότητα PC → βλέπε **E-1**
2. Υποδοχή RJ12-6P6C (*EHS*) → Προσαρμογέας EHS
   - #1: Συνδεσιμότητα EHS#1 → βλέπε **E-2**
   - #2: Συνδεσιμότητα EHS#2 → βλέπε **E-3**
3. Υποδοχή RJ45-8P4C (*PHONE*) → Σύνδεση κεφαλόφωνου
   - καλώδιο RJ45-8P4C - RJ9-4P4C → βλέπε **E-2/3**

© 2026 Snom Technology GmbH

(C) Εξαρτήματα της συσκευής A170C → Σταθμός βάσης (DECT) / Κεφαλόφωνο

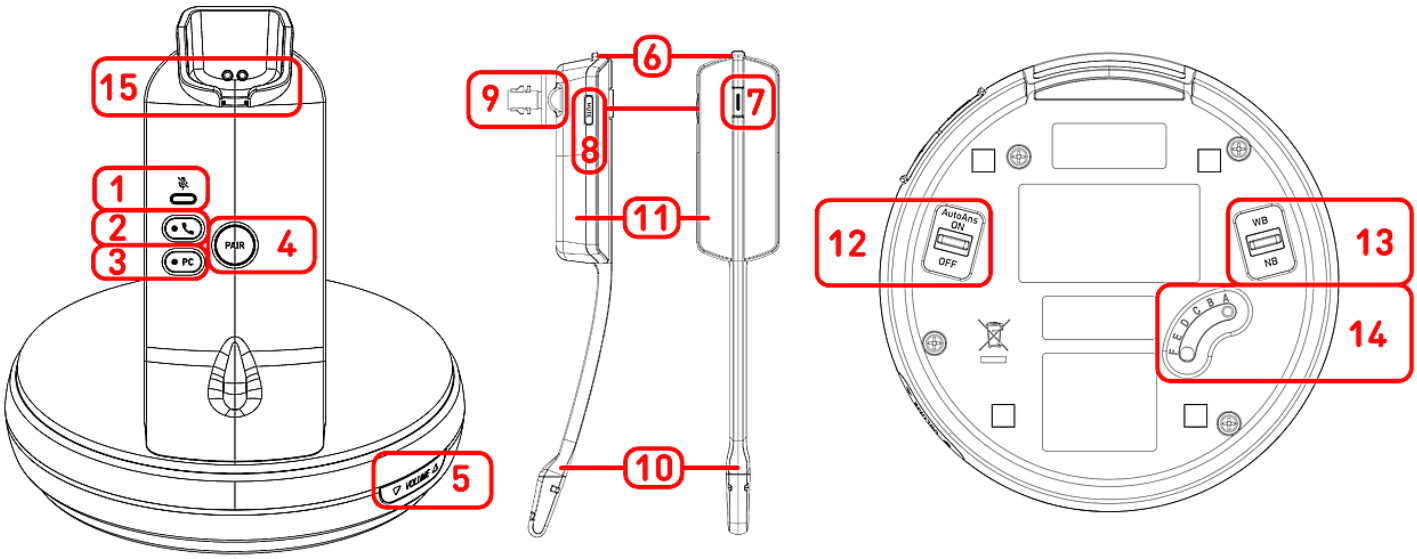

1. Ένδειξη κατάστασης σίγασης: 1 κόκκινο LED
2. Πλήκτρο: Τηλέφωνο (με πράσινη λυχνία LED)
3. Πλήκτρο (*PC*): PC (με πράσινη λυχνία LED)
4. Πλήκτρο (*PAIR*): Σύνδεση DECT
5. Πλήκτρο (*MICROPHONE*): Ένταση μικροφώνου + / - (rocker)
6. Πλήκτρο (*VOL + / VOL -*): Ένταση ήχου + / - μέσω μικρο - διακόπτη
7. Πλήκτρο: Σύνδεση/αποσύνδεση (με πολύχρωμη λυχνία LED)
8. Πλήκτρο (*MUTE*): **Σίγαση/κατάργηση σίγασης μικροφώνου** → βλέπε **C-1**
9. Κεφαλόφωνο με ακουστικό
10. Μικρόφωνο ακουστικού
11. Χώρος μπαταριών → Μπαταρία, προ-εγκατεστημένη, μη αφαιρούμενη
12. Διακόπτης αυτόματης απάντησης (*AutoAns*)
    - *ON*: Απάντηση κλήσης, με την απομάκρυνση του ακουστικού από τη βάση φόρτισης
13. Εναλλαγή εύρους ζώνης
    - *NB*: Κλήσεις περιορισμένου εύρους
    - *WB*: Ευρυζωνικές κλήσεις
14. Διακόπτης ποιότητας ήχου
    - *A*: Επιτραπέζιο τηλέφωνο Snom (D1xx, D3xx, D7xx, D8xx)
    - *B, C, D, E, F*: Για συσκευές άλλων κατασκευαστών, δοκιμάστε διάφορες ρυθμίσεις μέχρι ο ήχος να είναι καθαρός.
15. Βάση φόρτισης: Μαγνητική βάση φόρτισης

© 2026 Snom Technology GmbH

Προετοιμασία της συσκευής A170C για χρήση

(D) Σύνδεση / Φόρτιση μπαταριών

1. Τοποθετήστε το βίσμα σύνδεσης USB-A στο τροφοδοτικό και το βίσμα USB-C στην υποδοχή του σταθμού βάσης.
2. Τοποθετήστε το τροφοδοτικό σε μία πρίζα. Τοποθετήστε το ακουστικό στη βάση φόρτισης {{fig}}. Το πράσινο LED στο φορτιστή ανάβει, υποδεικνύοντας ότι το ακουστικό φορτίζει.

(E) Συνδέστε το A170C σε ένα τηλέφωνο Snom

Συνδέστε το A170C σε ένα τηλέφωνο Snom ή έναν υπολογιστή, με τα παρεχόμενα καλώδια, όπως φαίνεται στην παρακάτω εικόνα.

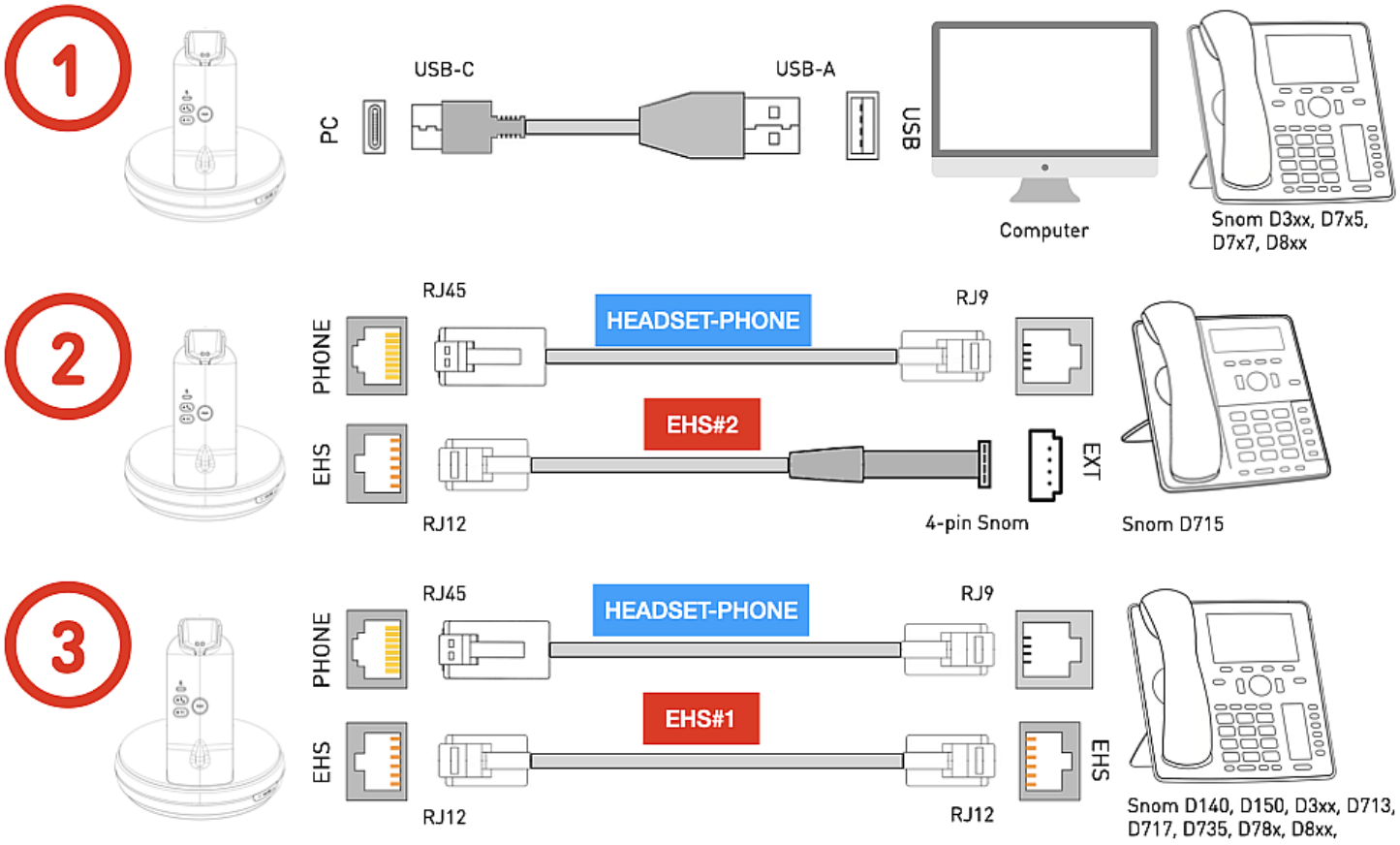

1. Χρησιμοποιήστε αυτή την επιλογή εάν θέλετε να συνδέσετε το A170C για τηλεφωνία μέσω εφαρμογής σε υπολογιστή ή απευθείας σε ένα επιτραπέζιο τηλέφωνο Snom μέσω σύνδεσης USB. → **Snom D3xx, D717, D735, D785, D8xx**
2. Μέσω αυτής της επιλογής μπορείτε να συνδέσετε το A170C με πλήρη λειτουργικότητα χωρίς την ανάγκη χρήσης του D7xx . → **Snom D715** → υποδοχή 4 ακίδων
3. Χρησιμοποιήστε αυτή την επιλογή, σε περίπτωση που το Snom τηλέφωνο σας, δεν έχει διαθέσιμη ή ελεύθερη θύρα USB. → **Snom D140, D150, D3xx, D713, D717, D735, D785, D8xx** → Υποδοχή RJ12

© 2026 Snom Technology GmbH

Έναρξη λειτουργίας A170C

Εφόσον όλες οι συνδέσεις έχουν ολοκληρωθεί και η μπαταρία είναι πλήρως φορτισμένη, η συσκευή σας A170C είναι έτοιμη για χρήση. Εάν χρησιμοποιείτε το A170C σε σύνδεση με ένα τηλέφωνο Snom, ενεργοποιήστε τη λειτουργία κεφαλόφωνου πάνω στην επιτραπέζια συσκευή σας.

Snom 1xx, 3xx, 7xx: πιέστε



Κεφαλόφωνο

D8xx: πιέστε



Ακουστικά κεφαλής

Χρήση των ακουστικών A170C

(F) Επιλέξτε μία από τις τρεις διαθέσιμες επιλογές

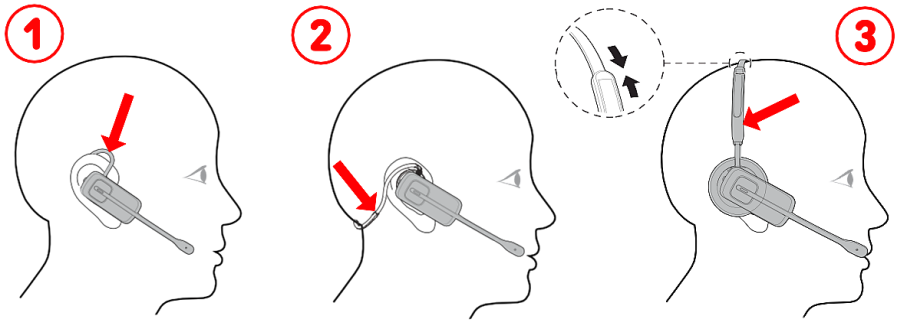

Τρείς τρόποι στήριξης:

1. στο αυτί → βλέπε **A-4**
2. πίσω από τον αυχένα → βλέπε **A-6**
3. στο κεφάλι → βλέπε **A-5**

(G) Έλεγχος κλήσεων, λειτουργίες ελέγχου σίγασης και έντασης ήχου

- **Ενεργοποιήστε τη σύνδεση ήχου:**
  - Εφόσον χρησιμοποιείτε σύνδεση με τα καλώδια **A-9 + A-10/11**, πιέστε το πλήκτρο **C-2**. Η λυχνία LED ανάβει πράσινο για όσο διάστημα είναι ενεργοποιημένη η λειτουργία
  - Εάν έχετε συνδέσει το τηλέφωνο σας ή τον υπολογιστή σας μέσβ καλωδίου USB, πιέστε το πλήκτρο **C-3**. Η λυχνία LED ανάβει πράσινο για όσο διάστημα είναι ενεργοποιημένη η λειτουργία
- **Πραγματοποίηση κλήσεων** Πιέστε 1 × **C-7** και στο τηλέφωνο εισάγετε τον αριθμό κλήσης και επιβεβαιώστε.
- **Αποδοχή κλήσεων** Κατά τη διάρκεια εισερχόμενης κλήσης, πιέστε 1 × **C-7**.
- **Τερματισμός κλήσεων** Πιέστε 1 × **C-7**.
- **Σίγαση/κατάργηση σίγασης μικροφώνου** Πιέστε 1 × **C-8**. Μια κόκκινη λυχνία LED ανάβει για όσο διάστημα το μικρόφωνο είναι σε σίγαση.
- **Ρύθμιση της έντασης του ήχου κατά τη διάρκεια μιας κλήσης** Πιέστε **C-6** +/-.
- **Ρυθμίστε την ένταση του μικροφώνου** Πιέστε **C-5** +/-.

© 2026 Snom Technology GmbH

Αντιμετώπιση προβλημάτων

Επικοινωνία με την υποστήριξη της Snom

Επιλέξτε αυτό το κείμενο (ή σαρώστε τον κωδικό QR) για να διαβάσετε και ακολουθήσετε τις λεπτομερείς οδηγίες που παρέχονται στη σελίδα μας στο ίντερνετ.

Υποβολή ερώτησης (ticket)

Επιλέξτε αυτό το κείμενο (ή σαρώστε τον κωδικό QR) για να διαβάσετε και ακολουθήσετε τις λεπτομερείς οδηγίες που παρέχονται στη σελίδα μας στο ίντερνετ.

Περαιτέρω πληροφορίες

Κάντε κλικ στο κείμενο ή σκανάρετε τον κωδικό QR για πρόσβαση στην αναφερόμενη πηγή στο ίντερνετ:

Ιστότοπος A170C

Snom Service Hub A170C

Οδηγίες ασφαλείας A170C

Φύλλο δεδομένων A170C

Αποποίηση ευθυνών

Η Snom, τα ονόματα των προϊόντων Snom και τα λογότυπα Snom είναι εμπορικά σήματα που ανήκουν στη Snom Technology GmbH. Οι τεχνικές προδιαγραφές του προϊόντος που περιέχονται στο παρόν ενδέχεται να αλλάξουν χωρίς προηγούμενη ειδοποίηση. Η Snom Technology GmbH διατηρεί το δικαίωμα να αναθεωρεί και να τροποποιεί το παρόν έγγραφο ανά πάσα στιγμή, χωρίς να υποχρεούται να ανακοινώνει εκ των προτέρων ή εκ των υστέρων τις αναθεωρήσεις ή τις αλλαγές αυτές. Παρόλο που έχει ληφθεί η δέουσα προσοχή κατά τη σύνταξη και παρουσίαση των πληροφοριών του παρόντος εγγράφου, τα δεδομένα στα οποία βασίζενται ενδέχεται να έχουν αλλάξει στο μεταξύ. Ως εκ τούτου, η Snom αποποιείται κάθε εγγύηση και ευθύνη για την ακρίβεια, την πληρότητα και την επικαιροποίηση των πληροφοριών που δημοσιεύονται, εκτός από την περίπτωση πρόθεσης ή βαριάς αμέλειας εκ μέρους της Snom ή όταν η ευθύνη προκύπτει από δεσμευτικές νομικές διατάξεις.

© 2026 Snom Technology GmbH