Connecting your business

A170C



DECT-Headset

Kurzanleitung

Englisch | Deutsch | Italienisch | Französisch | Spanisch | Griechisch | Polnisch | Russisch

V: 11/15/2026 - 3

Erste Schritte

(A) Auspacken und Prüfen des Lieferinhalts

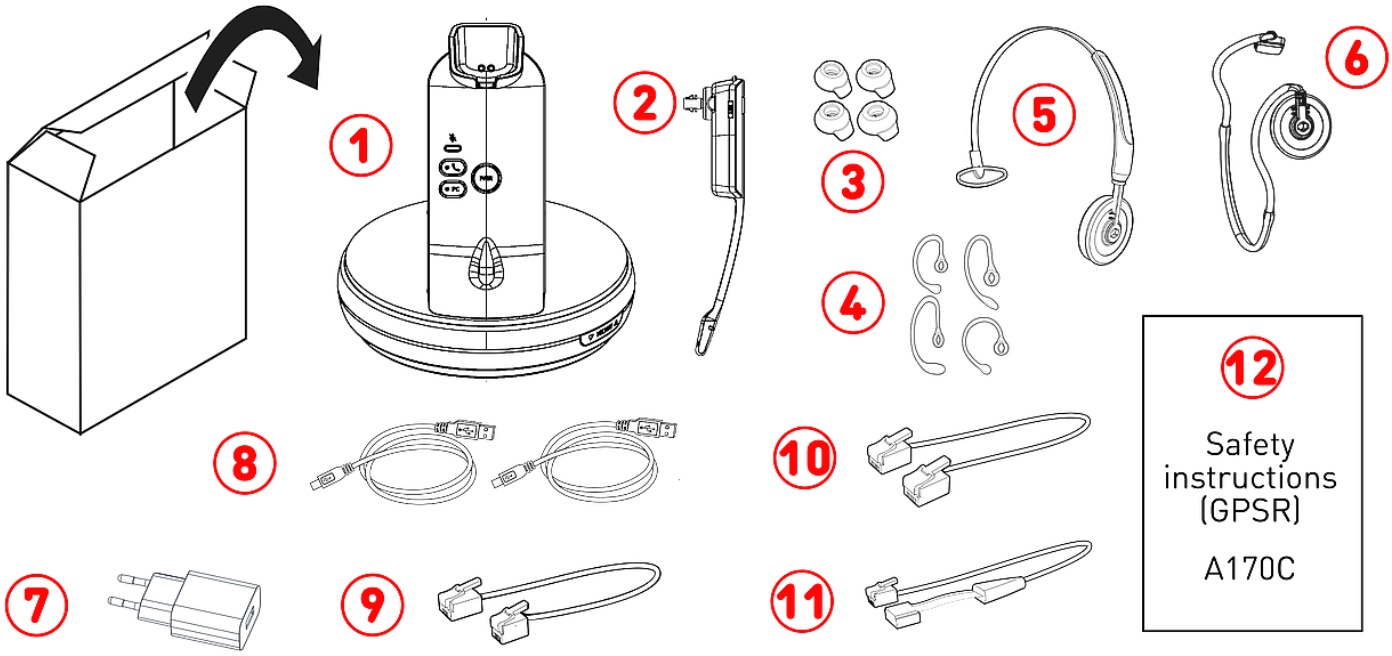

1. Basisstation (DECT) | Ladeschale
2. Headset
3. Earbuds (4 ×)
4. Ohrbügel (4 ×)
5. Kopfbügel
6. Nackenbügel
7. Netzteil
8. 2 × 1,8 m USB-A auf USB-C-Kabel
9. Telefon Headset-Adapter: RJ45-8P4C auf RJ9-4P4C-Kabel
10. EHS-Adapter#1: RJ12-6P6C auf RJ12-6P6C-Kabel
11. EHS-Adapter#2: RJ12-6P6C auf 4-pin-Kabel
12. **Sicherheitsanweisungen (GPSR)**

(B) Schnittstellen und Anschlüsse

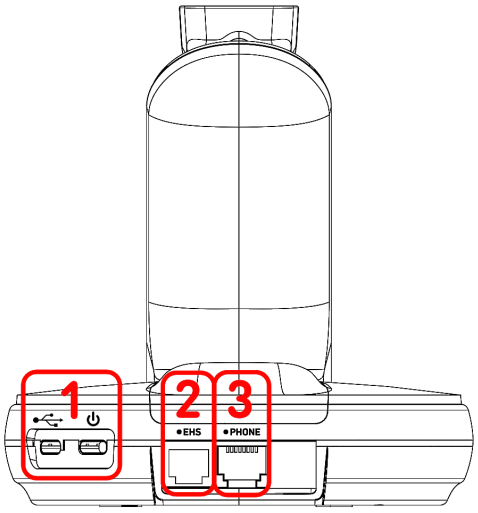

1. 2 × USB-C-Buchsen
   - #1: USB-Stromversorgung → siehe **D-1**
   - #2: PC-Verbindung → siehe **E-1**
2. RJ12-6P6C-Buchse (*EHS*) → EHS-Adapter
   - #1: EHS#1-Verbindung → siehe **E-2**
   - #2: EHS#2-Verbindung → siehe **E-3**
3. RJ45-8P4C-Buchse (*PHONE*) → Telefon Headset-Adapter
   - RJ45-8P4C auf RJ9-4P4C-Kabel → siehe **E-2/3**

© 2026 Snom Technology GmbH

(C) Kennenlernen der A170C-Komponenten → Basisstation (DECT) / Headset

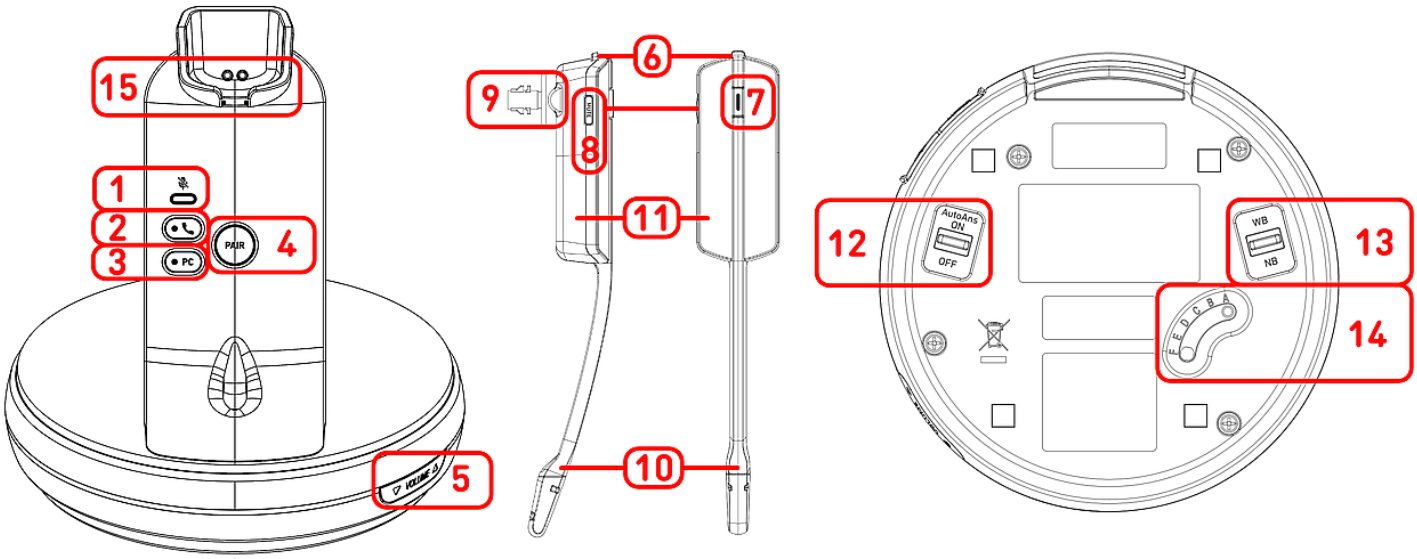

1. Anzeige der Stummschaltung: 1 rote LED
2. Funktionstaste: Telefon (mit grüner LED)
3. Funktionstaste (*PC*): PC (mit grüner LED)
4. Funktionstaste (*PAIR*): DECT-Kopplung
5. Funktionstaste (*MICROPHONE*): Mikrofon-Lautstärke + / - (Wippe)
6. Funktionstaste (*VOL + / VOL -*): Lautstärke + / - Miniatur-Schwenkkopf
7. Funktionstaste: Auflegen / Abheben (mit mehrfarbiger LED)
8. Funktionstaste (*MUTE*): **Mikrofon stumm- und wieder einschalten** → siehe **C-1**
9. Headset-Lautsprecher
10. Mikrofon
11. Batteriefach → Akku, vorinstalliert, fest eingebaut
12. Automatisch-Antworten-Schalter (*AutoAns*)
    - *ON*: Rufannahme durch Entfernen des Headsets aus der Ladestation
13. Bandbreitenschalter
    - *NB*: SD-Audio-Gespräche
    - *WB*: HD-Audio-Gespräche
14. Klangqualitätsschalter
    - *A*: Snom-Tischtelefon (D1xx, D3xx, D7xx, D8xx)
    - *B, C, D, E, F*: Bei anderen Marken probieren Sie verschiedene Einstellungen aus, bis der Ton klar ist.
15. Ladeschale: Magnetische Ladehalterung

© 2026 Snom Technology GmbH

Vorbereiten des A170C für die Inbetriebnahme

(D) Anschließen / Akku laden

1. Stecken Sie den USB-A-Stecker ins Netzteil und den USB-C-Stecker in die -Buchse an der Basisstation.
2. Stecken Sie das USB-Netzteil in eine Steckdose und legen Sie das Headset auf die Ladehalterung der Basisstation. Die LED am Headset leuchtet (rot: 0 bis 50 %, orange: 50 bis < 100 %, grün: 100 %) und zeigt damit an, dass das Mobilteil geladen wird.

(E) Anschliessen des A170C an ein Snom-Telefon

Schließen Sie das A170C an ein Snom-Telefon oder einen Computer an. Verwenden Sie die mitgelieferten Kabel gemäß der folgenden Abbildung.

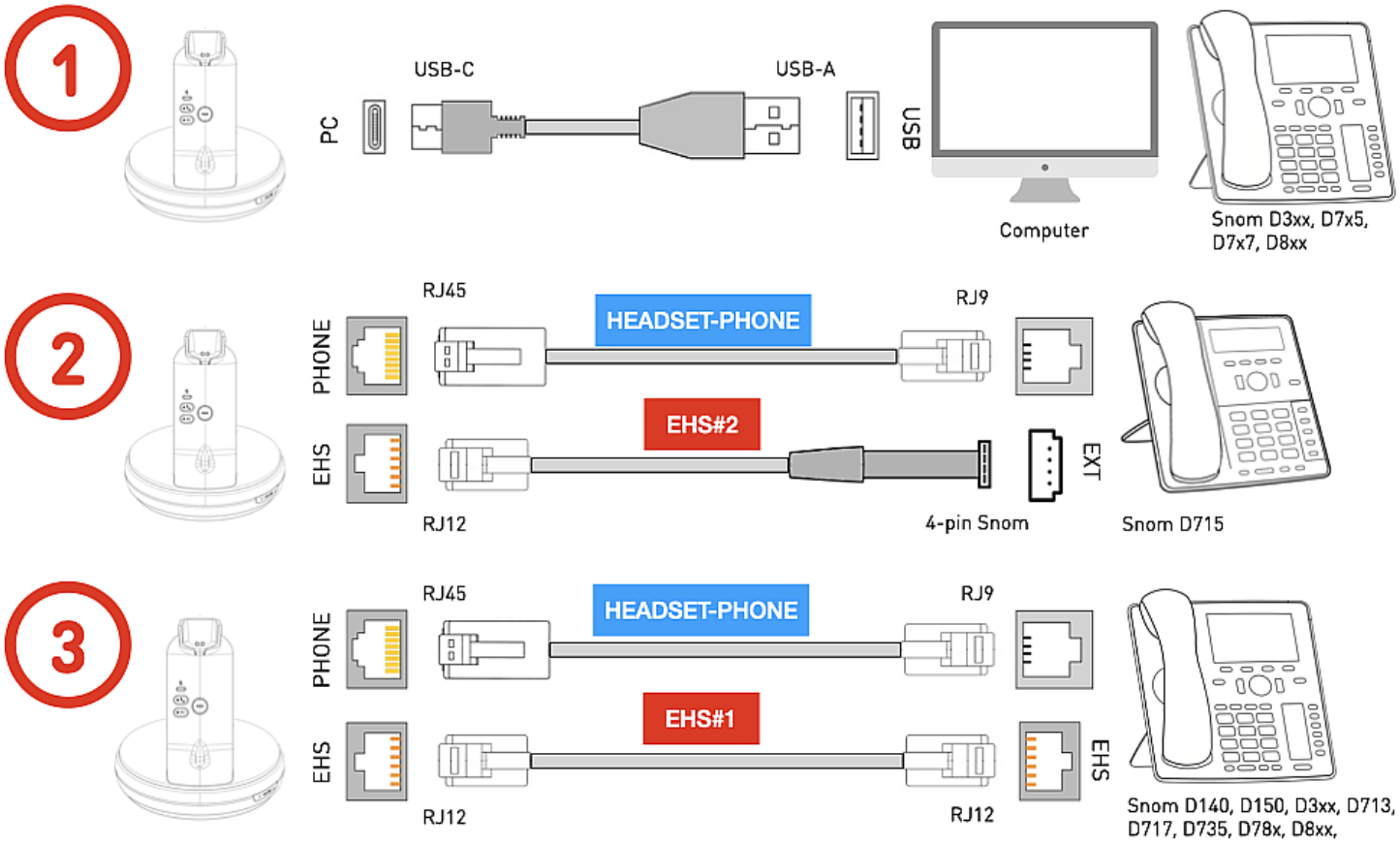

1. Nutzen Sie diese Option, wenn Sie das A170C entweder als Headset für eine Telefonie-Softwarelösung auf Ihrem Computer oder über einen freien USB-Anschluss direkt an Ihr Snom-Tischtelefon anschließen möchten. → **Snom D3xx, D717, D735, D785, D8xx**
2. Mit dieser Option können Sie das A170C mit vollem Funktionsumfang an aktuelle und bereits ausgelaufene D7xx-Tischtelefone anschließen. → **Snom D715** → 4-polige herstellereigene Buchse
3. Wenn Ihr Snom-Tischtelefon keinen oder keinen freien USB-Anschluss hat, nutzen Sie diese Option. → **Snom D140, D150, D3xx, D713, D717, D735, D785, D8xx** → RJ12-Buchse

© 2026 Snom Technology GmbH

Inbetriebnahme des A170C

Nachdem die Batterie vollständig geladen und alle Kabel entsprechend verbunden wurden, ist das A170C betriebsbereit. Bei der Nutzung des A170C an einem Snom-Tischtelefon aktivieren Sie nun den Headset-Modus auf diesem Gerät.

Snom 1xx, 3xx, 7xx: drücken Sie



Headset

D8xx: drücken Sie



Headset

Bedienung des A170C

(F) Wählen Sie eine der drei Trageoptionen

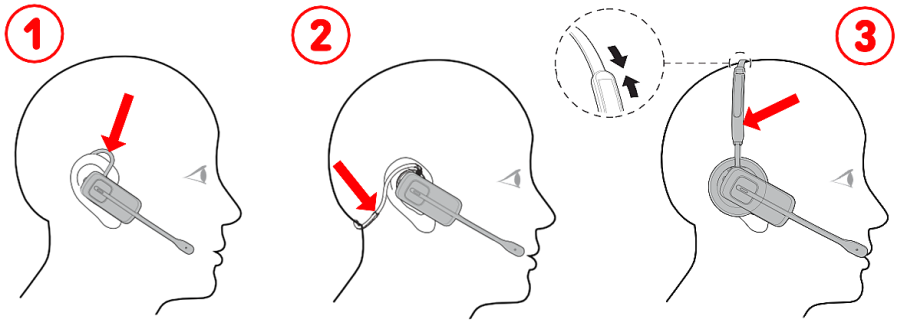

Drei Tragemöglichkeiten:

1. Over-ear → siehe **A-4**
2. mit Nackenbügel → siehe **A-6**
3. mit Kopfbügel → siehe **A-5**

(G) Anrufsteuerung, Mute und Lautstärke-Steuerfunktionen

- **Umschalten der Audioverbindung:**
  - Drücken Sie die Taste **C-2**, wenn Sie das Snom-Telefon mit den Kabeln **A-9 + A-10/11** angeschlossen haben. Leuchtet grün wenn und solange der Modus aktiv ist.
  - Wenn Sie Ihr Snom-Telefon oder Ihren Computer per USB-Kabel verbunden haben, drücken Sie die Taste **C-3**. Leuchtet grün wenn und solange der Modus aktiv ist.
- **Anrufen** Drücken Sie 1 × **C-7** und geben Sie am Telefon die zu wählende Nummer ein und bestätigen Sie.
- **Anrufe annehmen** Bei einem eingehenden Anruf drücken Sie 1 × **C-7**.
- **Anrufe beenden** Drücken Sie 1 × **C-7**.
- **Mikrofon stumm- und wieder einschalten** Drücken Sie 1 × **C-8**. Leuchtet rot wenn das Mikrofon stummgeschaltet ist.
- **Lautstärkeregelung während eines Gesprächs** Drücken Sie **C-6** +/-.
- **Lautstärkeregelung des Mikrofons** Drücken Sie **C-5** +/-.

© 2026 Snom Technology GmbH

Fehlerbehebung

Wie Sie sich an den Snom-Support wenden

Klicken Sie auf diesen Text (oder scannen Sie den QR-Code), um die detaillierten Anweisungen auf unserer Website zu lesen und zu befolgen.

Ein Ticket anlegen

Klicken Sie auf diesen Text (oder scannen Sie den QR-Code), um die detaillierten Anweisungen auf unserer Website zu lesen und zu befolgen.

Weitere Informationen

Klicken Sie auf den Text oder scannen Sie den zugehörigen QR-Code, um auf die jeweilige Online-Ressource zuzugreifen:

A170C-Webseite

Snom Service Hub A170C

Sicherheitsanweisungen A170C

Datenblatt A170C

Hinweise und Haftungsausschluss

Snom sowie die Namen der Snom-Produkte und die Snom-Logos sind gesetzlich geschützte Marken der Snom Technology GmbH. Produktspezifikationen können ohne Vorankündigung geändert werden. Snom Technology GmbH behält sich jederzeit das Recht auf Überarbeitung und Änderung dieses Dokumentes vor, ohne verpflichtet zu sein, die vorgenommenen Änderungen anzukündigen oder mitzuteilen. Trotz der angewandten Sorgfalt bei der Zusammenstellung und Präsentation der Informationen in diesem Dokument können sich Daten zwischenzeitlich geändert haben. Daher übernimmt Snom keine Gewähr für die Richtigkeit, Vollständigkeit oder Aktualität der zur Verfügung gestellten Informationen. Jegliche Haftung für Schäden ist ausgeschlossen, sofern diese nicht auf Vorsatz oder grober Fahrlässigkeit auf seiten von Snom beruhen oder sofern keine Haftung aufgrund zwingender gesetzlicher Bestimmungen eintritt.

© 2026 Snom Technology GmbH